SILVERLINE®

350W Bench Belt & Disc Sander 390mm

FR Ponceuse stationnaire à bande et à disque 390 mm, 350 W
DE Band- und Tellerschleifer, 350 W, 390 mm
ES Lijadora de banda y disco 390 mm, 350 W
IT Levigatrice a nastro e disco da 350 W, 390 mm
NL 350 W Tafelband- en schijfschuurmachine, 390 mm
PL Szlifierka stołowa tarczowo - taśmowa 350 W, 390 mm

3 YEAR GUARANTEE
ANS DE GARANTIE
JAHRE GARANTIE
AÑOS DE GARANTÍA
ANNI DI GARANZIA
JAAR GARANTIE
LATA GWARANCJI

Register online: silverlinetools.com

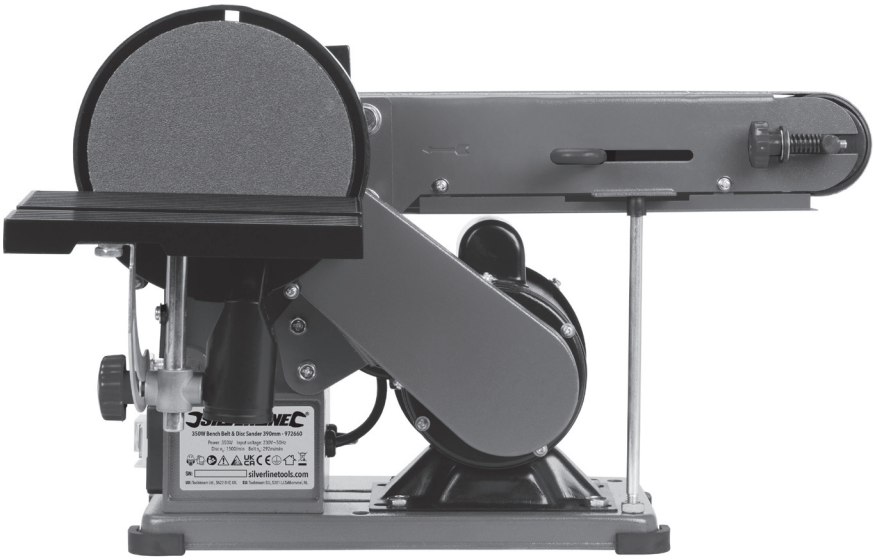

silverlinetools.com

Version date: 12.12.23

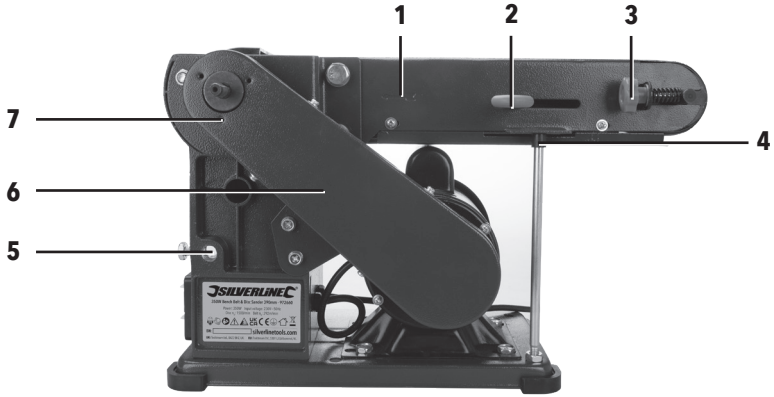
1
2
3
4
5
6
7

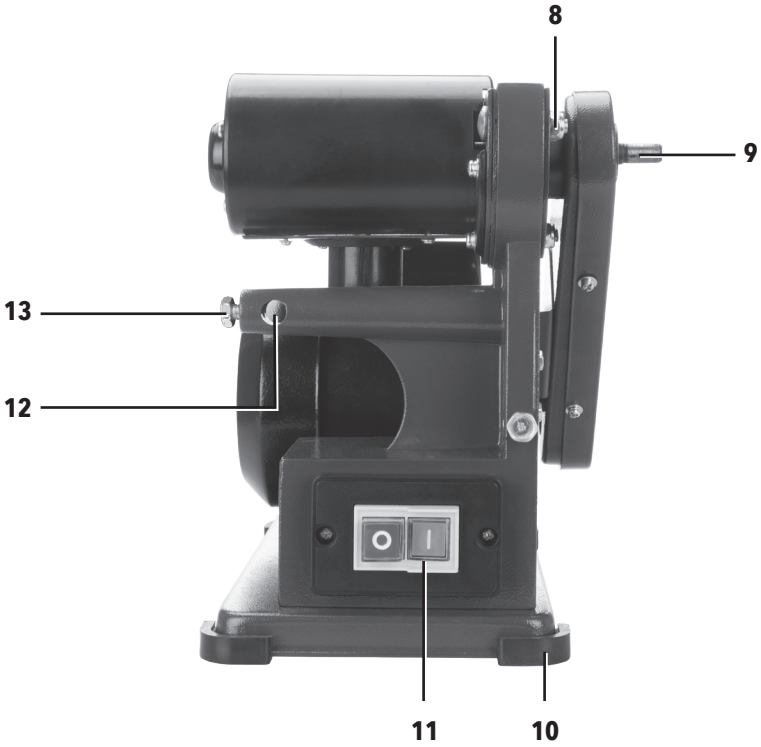
8
9
10
11
12
13

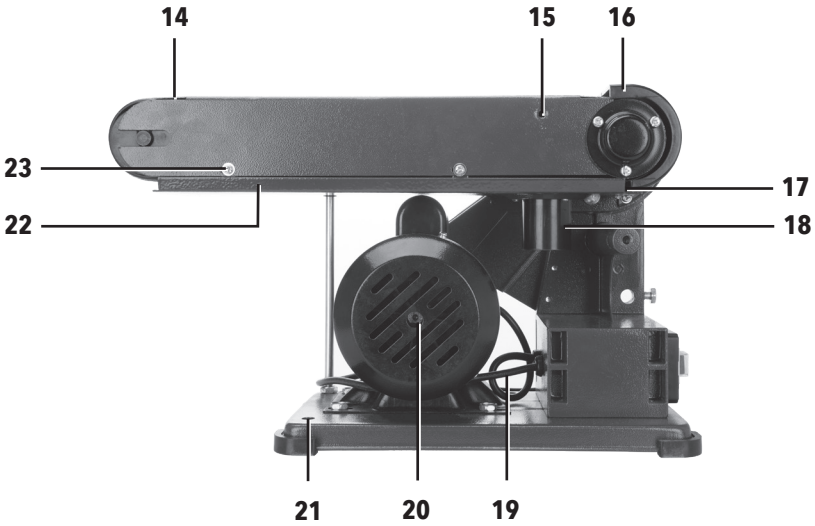
14
15
16
23
17
22
18
21
20
19

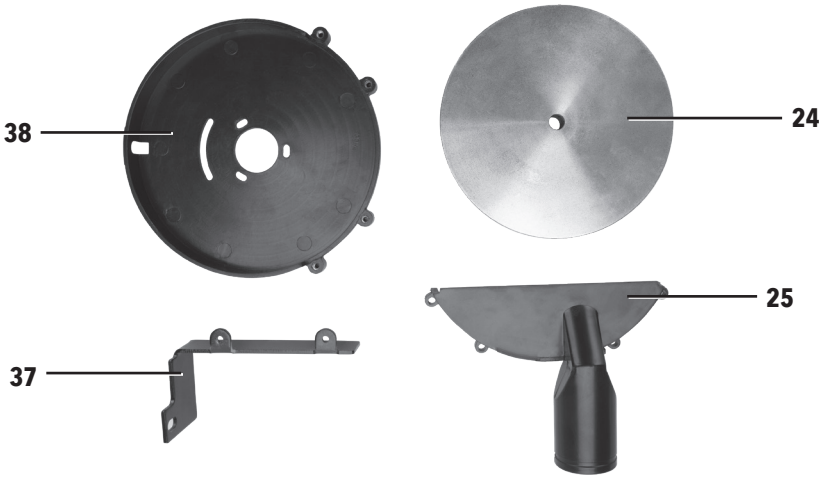
38
24
25
37

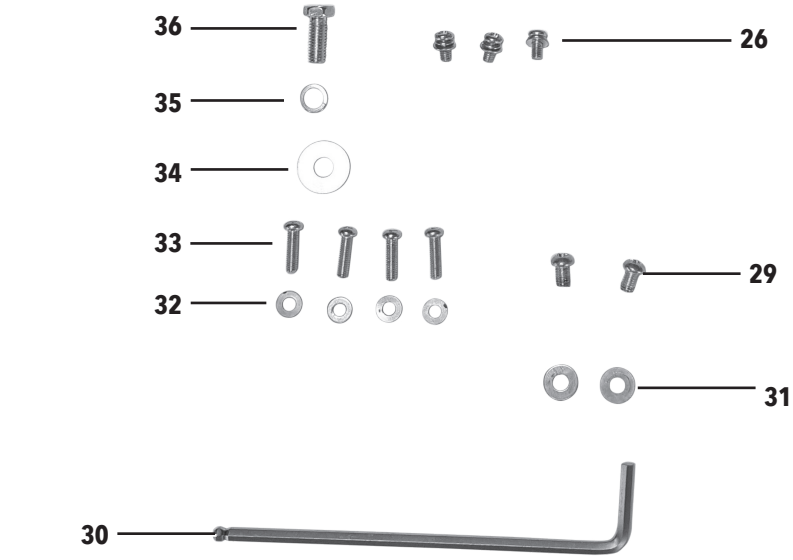
36
35
34
33
32
26
29
31
30

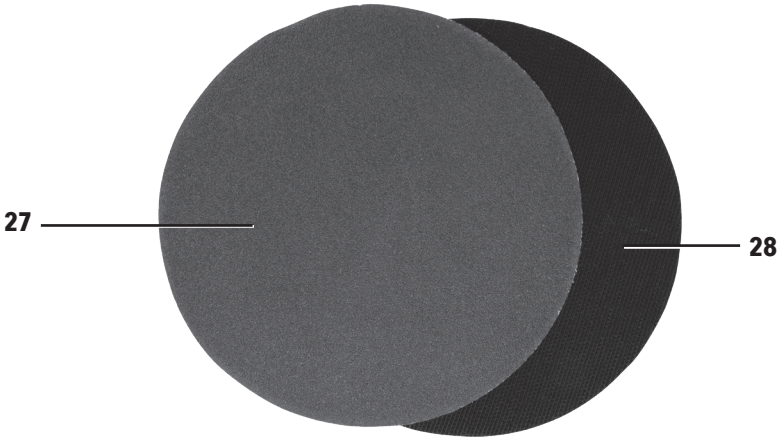
27
28

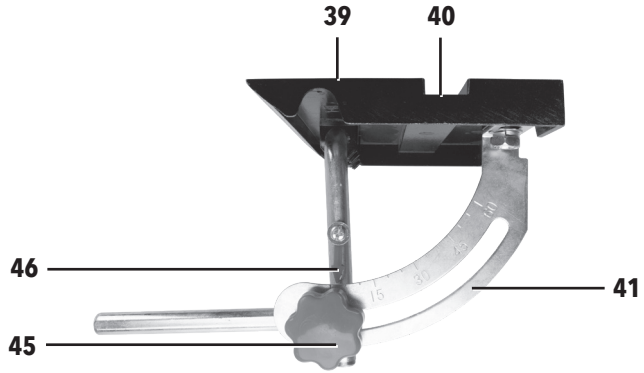

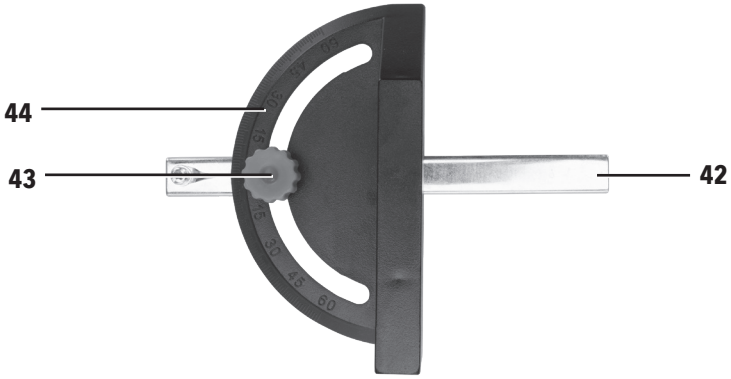

A

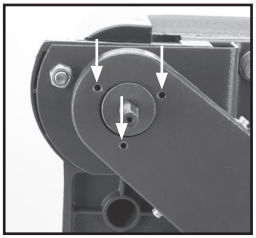

B

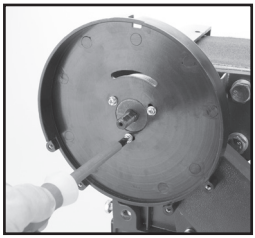

C

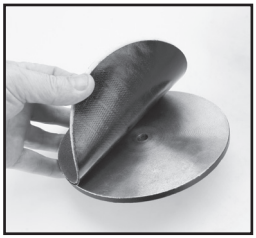

D

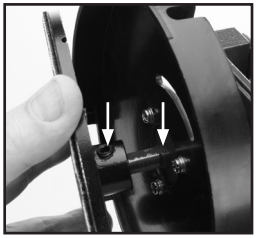

E

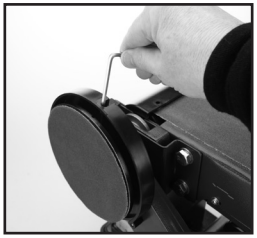

F

G

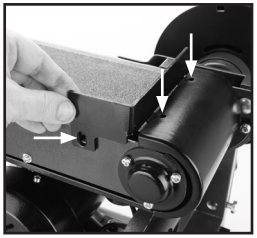

H

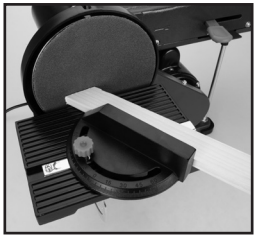

I

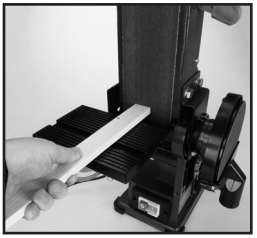

J

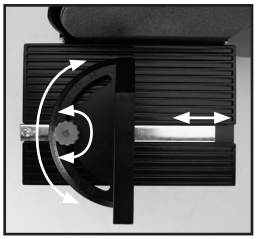

K

L

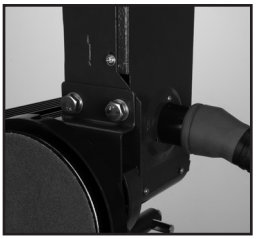

M

N

O

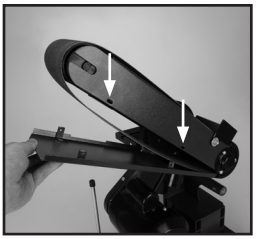

P

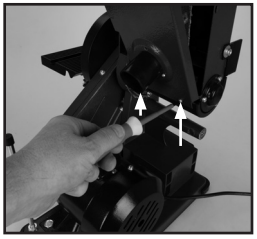

Q

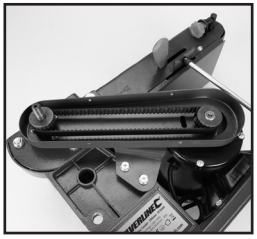

English 08

Français 14

Deutsch..... 20

Español..... 26

Italiano 32

Nederlands 38

Polski 44

Introduction

Thank you for purchasing this Silverline product. This manual contains information necessary for safe and effective operation of this product. This product has unique features and, even if you are familiar with similar products, it is necessary to read this manual carefully to ensure you fully understand the instruction. Ensure all users of the product read and fully understand this manual.

Description of Symbols

The rating plate on your tool may show symbols. These represent important information about the product or instructions on its use.

Wear hearing protection
Wear eye protection
Wear breathing protection
Wear head protection

Wear hand protection

Read instruction manual

Caution!

DO NOT use in rain or damp environments!

For indoors use only!

Be aware of kickback!

Class I construction (double insulated for additional protection)

Dust extraction required or recommended

Always disconnect from the power supply when adjusting, changing accessories, cleaning, carrying out maintenance and when not in use!

Environmental Protection
Waste electrical products should not be disposed of with household waste. Please recycle where facilities exist. Check with your local authority or retailer for recycling advice.

Conforms to relevant legislation and safety standards.

Technical Abbreviations Key

V	Volts
~, a.c.	Alternating current
A, mA	Ampere, milli-Amp
n_o	No load speed
°	Degrees
Ø	Diameter
Hz	Hertz
W, kW	Watt, kilowatt
min or min^{-1}	Operations per minute
rpm	Revolutions per minute
dB(A)	Decibel sound level (A weighted)
m/s²	Metres per second squared (vibration magnitude)

Specification

Voltage: ..... 230V~, 50Hz
Power: 350W
No load speed – Sanding disc (n_o): 1500/min
Sanding disc size: Ø150mm
Belt size: ..... 914 x 100mm & 915 x 100mm
Belt table tilt angle: ..... 0° - 90°
Belt surface area: ..... 390 x 100mm
Table size: ..... 390 x 125mm
Belt speed: ..... 292m/min / 4.87m/s
Belt Sander Dust Port: ..... Ø 40mm (external), Ø 37mm (internal)
Sanding Disc Dust Port: ..... Ø 40mm (external), Ø 34mm (internal)
Table tilt: ..... 0-45°
Protection class: ..... ⏚
Ingress protection: IP20
Power cord length: 2m
Dimensions (L x W x H): ..... 520 x 380 x 315mm
Weight: 14.6kg

As part of our ongoing product development, specifications of Silverline products may alter without notice.

Sound and vibration information:

Sound pressure L_{pA} ..... 75 dB(A)
Sound power L_{WA} ..... 88 dB(A)
Uncertainty K 3dB
Vibration: ..... <2.5 m/s²

The sound intensity level for the operator may exceed 85dB(A) and sound protection measures are necessary.

⚠ **WARNING**: Always wear ear protection where the sound level exceeds 85dB(A) and limit the time of exposure if necessary. If sound levels are uncomfortable, even with ear protection, stop using the tool immediately and check the ear protection is correctly fitted and provides the correct level of sound attenuation for the level of sound produced by your tool.

⚠ **WARNING**: User exposure to tool vibration can result in loss of sense of touch, numbness, tingling and reduced ability to grip. Long term exposure can lead to a chronic condition. If necessary, limit the length of time exposed to vibration and use anti-vibration gloves. Do not operate the tool with hands below a normal comfortable temperature, as vibration will have a greater effect. Use the figures provided in the specification relating to vibration to calculate the duration and frequency of operating the tool.

⚠ **WARNING:** The vibration emission during actual use of the power tool can differ from the declared total value depending on the ways in which the tool is used. There is the need to identify safety measures to protect the operator that are based on an estimation of exposure in the actual conditions of use (taking account of all parts of the operating cycle such as the times when the tool is switched off and when it is running idle in addition to the trigger time).

The declared vibration total value has been measured in accordance with a standard test method and may be used for comparing one tool with another. The declared vibration total value may also be used in a preliminary assessment of exposure.

Sound levels in the specification are determined according to international standards. The figures represent normal use for the tool in normal working conditions. A poorly maintained, incorrectly assembled, or misused tool, may produce increased levels of noise and vibration. www.osha.europa.eu provides information on sound and vibration levels in the workplace that may be useful to domestic users who use tools for long periods of time.

General Power Tool Safety Warnings

⚠ **WARNING: Read all safety warnings, instructions, illustrations and specifications provided with this power tool.** *Failure to follow all instructions listed below may result in electric shock, fire and/or serious injury.*

Save all warnings and instructions for future reference.

The term "power tool" in the warnings refers to your mains-operated (corded) power tool or battery-operated (cordless) power tool.

1) Work area safety

a) Keep work area clean and well lit. *Cluttered or dark areas invite accidents.*

b) Do not operate power tools in explosive atmospheres, such as in the presence of flammable liquids, gases or dust. *Power tools create sparks which may ignite the dust or fumes.*

c) Keep children and bystanders away while operating a power tool. *Distractions can cause you to lose control.*

2) Electrical safety

a) Power tool plugs must match the outlet. Never modify the plug in any way. Do not use any adapter plugs with earthed (grounded) power tools. *Unmodified plugs and matching outlets will reduce risk of electric shock.*

b) Avoid body contact with earthed or grounded surfaces, such as pipes, radiators, ranges and refrigerators. *There is an increased risk of electric shock if your body is earthed or grounded.*

c) Do not expose power tools to rain or wet conditions. *Water entering a power tool will increase the risk of electric shock.*

d) Do not abuse the cord. Never use the cord for carrying, pulling or unplugging the power tool. Keep cord away from heat, oil, sharp edges or moving parts. *Damaged or entangled cords increase the risk of electric shock.*

e) When operating a power tool outdoors, use an extension cord suitable for outdoor use. *Use of a cord suitable for outdoor use reduces the risk of electric shock.*

f) If operating a power tool in a damp location is unavoidable, use a residual current device (RCD) protected supply. *Use of an RCD reduces the risk of electric shock.*

3) Personal safety

a) Stay alert, watch what you are doing and use common sense when operating a power tool. Do not use a power tool while you are tired or under the influence of drugs, alcohol or medication. *A moment of inattention while operating power tools may result in serious personal injury.*

b) Use personal protective equipment. Always wear eye protection. *Protective equipment such as a dust mask, non-skid safety shoes, hard hat or hearing protection used for appropriate conditions will reduce personal injuries.*

c) Prevent unintentional starting. Ensure the switch is in the OFF-position before connecting to power source and/or battery pack, picking up or carrying the tool. *Carrying power tools with your finger on the switch or energising power tools that have the switch ON invites accidents.*

d) Remove any adjusting key or wrench before turning the power tool ON. *A wrench or a key left attached to a rotating part of the power tool may result in personal injury.*

e) Do not overreach. Keep proper footing and balance at all times. *This enables better control of the power tool in unexpected situations.*

f) Dress properly. Do not wear loose clothing or jewellery. Keep your hair and clothing away from moving parts. *Loose clothes, jewellery or long hair can be caught in moving parts.*

g) If devices are provided for the connection of dust extraction and collection facilities, ensure these are connected and properly used. *Use of dust collection can reduce dust-related hazards.*

h) Do not let familiarity gained from frequent use of tools allow you to become complacent and ignore tool safety principles. *A careless action can cause severe injury within a fraction of a second.*

4) Power tool use and care

a) Do not force the power tool. Use the correct power tool for your application. *The correct power tool will do the job better and safer at the rate for which it was designed.*

b) Do not use the power tool if the switch does not turn it ON and OFF. *Any power tool that cannot be controlled with the switch is dangerous and must be repaired.*

c) Disconnect the plug from the power source and/or remove the battery pack, if detachable, from the power tool before making any adjustments, changing accessories, or storing power tools. *Such preventive safety measures reduce the risk of starting the power tool accidentally.*

d) Store idle power tools out of the reach of children and do not allow persons unfamiliar with the power tool or these instructions to operate the power tool. *Power tools are dangerous in the hands of untrained users.*

e) Maintain power tools and accessories. Check for misalignment or binding of moving parts, breakage of parts and any other condition that may affect the power tool's operation. If damaged, have the power tool repaired before use. *Many accidents are caused by poorly maintained power tools.*

f) Keep cutting tools sharp and clean. *Properly maintained cutting tools with sharp cutting edges are less likely to bind and are easier to control.*

g) Use the power tool, accessories and tool bits, etc. in accordance with these instructions, taking into account the working conditions and the work to be performed. *Use of the power tool for operations different from those intended could result in a hazardous situation.*

h) Keep handles and grasping surfaces dry, clean and free from oil and grease. *Slippery handles and grasping surfaces do not allow for safe handling and control of the tool in unexpected situations.*

5) Service

a) Have your power tool serviced by a qualified repair person using only identical replacement parts. *This will ensure that the safety of the power tool is maintained.*

Specific Safety

Sanding Tool Safety

⚠ **WARNING!**

- **Hold the power tool by insulated handles or gripping surfaces only, because the sanding belt/sheet may contact its own cord.** *Cutting a "live" wire may make exposed metal parts of the power tool 'live' and could give the operator an electric shock*
- **Recommendation that the tool always be supplied via a residual current device with a rated residual current of 30 mA or less.**
- **If the replacement of the supply cord is necessary, this has to be done by the manufacturer or his agent in order to avoid a safety hazard.**

a. ALWAYS wear appropriate protective equipment, including a dust mask with a minimum FFP2 rating, eye protection and ear defenders

b. Ensure all people in the vicinity of the work area are also equipped with suitable personal protective equipment

c. Take special care when sanding some woods (such as beech, oak, mahogany and teak), *as the dust produced is toxic and can cause extreme reactions*

d. NEVER use to process any materials containing asbestos. *Consult a qualified professional, if you are uncertain whether an object contains asbestos*

e. DO NOT sand magnesium or alloys containing a high percentage of magnesium

f. Be aware of paint finishes or treatments that may have been applied to the material that is being sanded. Many treatments can create dust that is toxic, or otherwise harmful. *If working on a building constructed prior to 1960, there is an increased chance of encountering lead-based paints*

g. The dust produced when sanding lead-based paints is particularly hazardous to children, pregnant women, and people with high blood pressure. *DO NOT allow these people near to the work area, even if wearing appropriate personal protective equipment*

h. Whenever possible, use a vacuum dust extraction system to control dust and waste

i. Be especially careful when using a machine for both wood and metal sanding. Sparks from metal can easily ignite wood dust. *ALWAYS clean your machine thoroughly to reduce the risk of fire*

j. Empty the dust bag or container (where applicable) frequently during use, before taking breaks and after completion of sanding. *Dust may be an explosion hazard. DO NOT throw sanding dust into an open fire. Spontaneous combustion may occur when oil or water particles come into contact with dust particles. Dispose of waste materials carefully and in accordance with local laws and regulations.*

k. Work surfaces and sandpaper can become very hot during use. If there is evidence of burning (smoke or ash), from the work surface, stop and allow the material to cool. *DO NOT touch work surface or sandpaper until they have had time to cool*

l. DO NOT touch the moving sandpaper

m. ALWAYS switch off before you put the sander down

n. DO NOT use for wet sanding. *Liquids entering the motor housing can cause severe electric shocks*

o. ALWAYS unplug the sander from the mains power supply before changing or replacing sandpaper

p. Even when this tool is used as prescribed it is not possible to eliminate all residual risk factors. *If you are in any doubt as to safe use of this tool, do not use it*

Avoiding motor burnout

Note: Belt Sanders are designed to work under load. Provided the motor is cooled quickly, minimal wear or damage will occur.

- DO NOT over work the tool.
- If the tool emits a burning smell, DO NOT stop the tool; instead, remove from load and allow to spin freely for approximately 5-10 seconds at high speed to cool the motor before continuing work.
- Repeat the removal of the tool from load intermittently to keep the tool cool during use.

If a tool is slowing down on sticky material whilst under load:

1. Check the correct accessory type is being used.
2. Make shallower passes across the material.

Important safety devices! Ensure correct function, maintain in accordance with instructions and DO NOT disable!

Product Familiarisation

1. Belt Direction Indicator
2. Belt Tensioning Lever
3. Belt Adjustment Knob
4. Belt Sander Prop
5. Adjustable Table Mounting Hole (Disc)
6. Drive Belt Cover
7. Disc Guard Mounting Hole
8. Belt Angle Clamping Nut
9. Spindle
10. Rubber Foot
11. ON/OFF Switch
12. Adjustable Table Mounting Hole (Belt)
13. Table Mounting Bolt
14. Sanding Belt
15. Tool Rest Fixing Hole (Side)
16. Tool Rest Fixing Hole (Front)
17. Self-Tapping Screw
18. Dust Extraction Port (Belt)
19. Power Cord
20. Motor
21. Bench Mounting Hole
22. Sanding Belt Cover
23. Sanding Belt Cover Screw
24. Sanding Disc Plate
25. Dust Extraction Port (Disc)
26. 3 x Disc Guard Screw
27. Sanding Disc
28. Hook & Loop Sanding Pad
29. 2 x Tool Rest Screw
30. 4mm Hex Key
31. 2 x M6 Washer
32. 4 x M5 Washer
33. 4 x Dust Extraction Port Screw (Disc)
34. M7 Washer
35. M7 Spring Washer
36. Tool Rest Bolt
37. Tool Rest
38. Disc Guard
39. Adjustable Table
40. Mitre Guide Channel
41. Table Angle Gauge
42. Mitre Guide
43. Mitre Guide Locking Knob
44. Mitre Gauge
45. Table Angle Locking Knob
46. Table Angle Indicator
47. Grub Screw
48. 3mm Hex Key

Intended Use

Bench-mounted combined belt and disc sander. Suitable for sanding a wide range of materials including metal, wood and plastic. Sanding applications depend on fitted belt or disc type and grit level. Not suitable for sanding materials that may produce toxic particles or that may be highly flammable or have other dangerous material properties. Not suitable for sanding with liquids including water and oil. Not intended for commercial or industrial use.

Unpacking Your Tool

- Carefully unpack and inspect your product. Fully familiarise yourself with all its features and functions
- Ensure all parts of the product are present and in good condition. If any parts are missing or damaged, have such parts replaced before attempting to use this product

Before Use

⚠ **WARNING:** Ensure the tool is disconnected from the power supply before attaching or changing any accessories, or making any adjustments.

⚠ **WARNING**: ALWAYS ensure all parts and attachments are secure and that any moving parts will not contact guards or stationary parts of the tool

Note: It is highly recommended it is only connected to a circuit protected by a RCD or used with a plug-in RCD.

Note: This tool is earthed and must only be connected to mains with a earth connection. Do not attempt to use it without an earth connection.

Bench Mounting

- Fit the 4 Rubber Feet (10) to the base of the tool

IMPORTANT: ALWAYS mount securely to a strong, stable workbench (fittings not supplied) once assembled.

- Mount the tool to the workbench through the Bench Mounting Holes (21)
- Ensure the tool is secure and cannot be moved before use

Sanding Disc Assembly

1. Align the holes in the Disc Guard (38) with the Disc Guard Mounting Holes (7) as shown in image A and B
2. Attach the Disc Guard using the three Disc Guard Screws (26) ensuring the 4 threaded holes on the Guard are positioned at the bottom (Image B)
3. Carefully remove the backing pad from the Hook & Loop Sanding Pad (28) and attach the Hook & Loop Sanding Pad to the Sanding Disc Plate (24) (Image C)
4. Fit the supplied Sanding Disc (27) to the Hook & Loop Sanding Pad
5. Partially screw in the Grub Screw (47) into the threaded hole at the rear of the Sanding Disc Plate (24)
6. Align the flat edge of the Spindle (9) with the Grub Screw (47) on the Sanding Disc Plate (24) (Image D)
7. Using the 4mm Hex Key (30) use the slot at the top of the Disc Guard to access and tighten the Grub Screw (47) (Image E)
8. Fit the Dust Extraction Port (Disc) (25) to the Disc Guard (38) using the Dust Extraction Port Screws (33) and M5 Washers (32) (Image F)

Attaching the Tool Rest

See Image G.

1. With the Sanding Belt (14) in the horizontal position, position the Tool Rest (37)
2. Screw the two Tool Rest Screws (29) with the two M6 Washers (31) to the Tool Rest Fixing Holes (Front) (16)
3. Screw the Tool Rest Bolt (36) with the M7 Washer (34) and M7 Spring Washer (35) into the Tool Rest Fixing Hole (Side) (15)

IMPORTANT: Ensure the Tool Rest (37) is not in contact with the Sanding Belt (14) before use.

Attaching the Adjustable Table

Note: The Adjustable Table (39) can be positioned to use with the disc or belt sander (Images H & I).

- To attach the Adjustable Table to the disc or belt sander:

1. Ensure the table rod is securely attached to the Adjustable Table (39) using the 4mm Hex Key (30)
2. Screw the Table Mounting Bolt (13) partially into the threaded hole adjacent to the Adjustable Table Mounting Hole (Belt) (12) or the Adjustable Table Mounting Hole (Disc) (5), dependent on which function is required.
3. Insert the Adjustable Table into the required Mounting Hole (12 or 5)
4. Tighten the Table Mounting Bolt (13) to secure the Adjustable Table in position

IMPORTANT: ALWAYS ensure that the Table Mounting Screw is clamped against the flat edge of the table mounting rod.

- To adjust the angle of the Adjustable Table:

1. Rotate the Table Angle Locking Knob anticlockwise to loosen
2. Slide the Table to the required angle on the Table Angle Gauge (41) indicated by the Table Angle Indictor (46)
3. Rotate the Table Angle Locking Knob clockwise to secure the Adjustable Table at the required angle

Attaching the Mitre Guide

See Image J

- The Mitre Guide (42) slots into the Mitre Guide Channel (40) on the Adjustable Table (39).
- To adjust the angle of Mitre Guide:

1. Loosen the Mitre Guide Locking Knob (45) by turning anticlockwise
2. Slide the Mitre Guide to the required angle using the Mitre Gauge (44)
3. Tighten the Mitre Guide Locking Knob

Adjusting the Sanding Belt

- The Sanding Belt (14) may slip or track sideways during use if the belt tension is incorrect
- To adjust the Sanding Belt' tension rotate the Belt Adjustment Knob (3) clockwise to tighten and anticlockwise to slacken (Image K)

Dust Extraction

Note: The disc sander and belt sander have independent Dust Extraction Ports (18 & 25). It is highly recommended that dust extraction is used with this tool.

1. For the disc sander connect the hose of the dust extraction system or vacuum cleaner to the Dust Extraction Port (Disc) (25) (Image L)
2. For the belt bander connect the hose of the dust extraction system or vacuum cleaner to the Dust Extraction Port (Belt) (18) (Image M)

Operation

⚠ **WARNING:** ALWAYS wear appropriate personal protective equipment, including eye, hearing and respiratory protection when working with this tool.

⚠ **WARNING:** Use ONLY one of the sanding mechanisms at any time, the tool is not designed for simultaneous sanding operations.

⚠ **Duty cycle:** Do not exceed a maximum operating time of 20 minutes in every hour. It is recommended to keep to an operating time of no more than 10 minutes to reduce risk of damage to the tool from over-heating.

IMPORTANT: Fine particles of dust are created when sanding. Dust particles should not be inhaled or contact skin. Fine metal particles may cause damage to the motor and mechanisms. It is recommended dust extraction is used with this tool.

Switching ON & OFF

Note: Do not switch the tool ON or OFF when under load. Always allow the motor to reach its full speed before applying a load, and to stop completely before leaving unattended.

- To switch the tool ON, press the 'I' button on the ON/OFF Switch (11)
- To switch the tool OFF, press the '0' button on the ON/OFF Switch

Sanding

- Always apply the workpiece to the left of centre of the Sanding Disc (27) to prevent kickback
- Always hold the workpiece with both hands and never allow body parts or clothing to get close to the abrasive surface
- Move the workpiece across the sanding surface as you sand to prevent uneven wear of the Belt or Disc
- Take extra care when sanding small workpieces
- Do not over exert pressure on the Sanding Belt (14) or Sanding Disc (27)
- Keep the distance between the sanding surface and the edge of the Adjustable Table (39) to a minimum of 1.6mm. This will vary as you adjust the table to different angles

Accessories

- A full range of accessories including sanding discs is available from your Silverline stockist
- Spare parts can be obtained from toolsparesonline.com

Maintenance

⚠ **WARNING:** ALWAYS disconnect from the power supply before carrying out any inspection, maintenance or cleaning.

Changing the Sanding Belt

1. Move the Belt Tensioning Lever (2) forward (Image N)
2. Remove the four Sanding Belt Cover Screws (23) and the two Self Tapping Screws (17) from the Sanding Belt Cover (22) (Image O & P)
3. Carefully remove the Sanding Belt Cover (22)
4. Remove the old Sanding Belt (14)
5. Fit the new Sanding Belt ensuring the Belt rotation matches the Belt Direction Indicator (1)
6. Refit the Sanding Belt Cover
7. Return the Belt Tensioning Lever to its original position to tension the Belt

Note: for fine adjustments to the Belt tension see 'Adjusting the Sanding Belt' section.

Changing the Sanding Disc

1. If fitted, Remove the Adjustable Table (39) from the front of the Sanding Disc (27)
2. Remove the Dust Extraction Port (Disc) (25)
3. Carefully remove the existing worn Sanding Disc (27)
4. Carefully fit the new Sanding Disc ensuring it is correctly centralised
5. Refit the Dust Extraction Port (Disc)
6. Do a test run to ensure the Disc is operating normally
7. Refit the Table if required

Motor Belt Replacement

1. If fitted, Remove the Adjustable Table (39) from the front of the Sanding Disc (27)
2. Remove the Dust Extraction Port (Disc) (25)
3. Remove the Sanding Disc Plate (24)
4. Remove the Disc Guard (38)
5. Remove the screws on the side of the Drive Belt Cover (6)
6. Remove the Drive Belt Cover (Image Q)
7. Check the belt specification marked on the worn belt matches that of the new belt before fitting
8. Carefully slide off the worn drive belt
9. Fit the new belt over the top gear first before then sliding onto the motor belt spindle gear
10. Refit all parts in the reverse order ensuring all parts are secure
11. Check the belt is operating properly by doing a test without applying a load to the tool

General inspection

- Regularly check that all the fixing screws are tight
- Inspect the supply cord of the tool, prior to each use, for damage or wear. Repairs should be carried out by an authorised Silverline service centre. This advice also applies to extension cords used with this tool

Cleaning

- Keep your tool clean at all times. Dirt and dust will cause internal parts to wear quickly, and shorten the tool's service life. Clean the body of your tool with a soft brush, or dry cloth. If available, use clean, dry, compressed air to blow through the ventilation holes
- Clean the tool casing with a soft damp cloth using a mild detergent. Do not use alcohol, petrol or strong cleaning agents
- Never use caustic agents to clean plastic parts

Contact

For technical or repair service advice, please contact the helpline on (+44) 1935 382 222

Web: www.silverlinetools.com

UK Address:
Toolstream Ltd.
Boundary Way
Lufton Trading Estate
Yeovil, Somerset
BA22 8HZ, United Kingdom

EU Address:
Toolstream B.V.
Hogeweg 39
5301 LJ Zaltbommel
The Netherlands

Storage

- Store this tool carefully in a secure, dry place out of the reach of children

Disposal

Always adhere to national regulations when disposing of power tools that are no longer functional and are not viable for repair.

- Do not dispose of power tools, or other waste electrical and electronic equipment (WEEE), with household waste
- Contact your local waste disposal authority for information on the correct way to dispose of power tools

Troubleshooting

Problem	Possible cause	Solution
Tool will not start	Circuit breaker tripped	Reset circuit breaker
	Tool fault	Have the tool serviced by an authorised Silverline service centre
Excessive vibration when in use	Wheel loose	Turn OFF immediately and re-tighten wheel fittings
	Tool not fully secured to workbench	Check and tighten bolts and fittings
	Tool has been directly bolted to metal workbench or rubber feet missing or damaged	Fit a vibration-reducing material between the tool and the workbench surface. A small piece of wood would be satisfactory

Silverline Tools Guarantee

This Silverline product comes with a 3 year guarantee

Register this product at www.silverlinetools.com within 30 days of purchase in order to qualify for the 3 year guarantee. Guarantee period begins according to the date of purchase on your sales receipt.

Registering your purchase

Registration is made at silverlinetools.com by selecting the Guarantee Registration button. You will need to enter:-

- Your personal details
- Details of the product and purchase information

Once this information is entered your guarantee certificate will be created in PDF format for you to print out and keep with your purchase.

Terms & Conditions

Guarantee period becomes effective from the date of retail purchase as detailed on your sales receipt.

PLEASE KEEP YOUR SALES RECEIPT

If this product develops a fault within 30 days of purchase, return it to the stockist where it was purchased, with your receipt, stating details of the fault. You will receive a replacement or refund.

If this product develops a fault after the 30-day period, return it to:

Silverline Tools Service Centre
PO Box 2988
Yeovil
BA21 1WU, UK

The guarantee claim must be submitted during the guarantee period.

You must provide the original sales receipt indicating the purchase date, your name, address and place of purchase before any work can be carried out.

You must provide precise details of the fault requiring correction.

Claims made within the guarantee period will be verified by Silverline Tools to establish if the deficiencies are related to material or manufacturing of the product.

Carriage will not be refunded. Items for return must be in a suitably clean and safe state for repair, and should be packaged carefully to prevent damage or injury during transportation. We may reject unsuitable or unsafe deliveries.

All work will be carried out by Silverline Tools or its authorised repair agents.

The repair or replacement of the product will not extend the period of guarantee

Defects recognised by us as being covered by the guarantee shall be corrected by means of repair of the tool, free of charge (excluding carriage charges) or by replacement with a tool in perfect working order.

Retained tools, or parts, for which a replacement has been issued, will become the property of Silverline Tools.

The repair or replacement of your product under guarantee provides benefits which are additional to and do not affect your statutory rights as a consumer.

What is covered:

- The repair of the product, if it can be verified to the satisfaction of Silverline Tools that the deficiencies were due to faulty materials or workmanship within the guarantee period.
- If any part is no longer available or out of manufacture, Silverline Tools will replace it with a functional replacement part.

What is not covered:

Silverline Tools does not guarantee repairs required as a result of:

- Normal wear and tear caused by use in accordance with the operating instructions e.g. blades, brushes, belts, bulbs, batteries etc.
- The replacement of any provided accessories such as drill bits, blades, sanding sheets, cutting discs and other related items.
- Accidental damage, faults caused by negligent use or care, misuse, neglect, careless operation or handling of the product.
- Use of the product for anything other than normal domestic purposes.
- Change or modification of the product in any way.
- Use of parts and accessories which are not genuine Silverline Tools components.
- Faulty installation (except if installed by Silverline Tools).
- Repairs or alterations carried out by parties other than Silverline Tools or its authorised repair agents.
- Claims other than the right to correction of faults on the tool named in these guarantee conditions are not covered by the guarantee.

Introduction

Nous vous remercions d'avoir choisi cet équipement Silverline. Ces instructions contiennent les informations nécessaires au fonctionnement efficace et sûr de ce produit. Veuillez lire attentivement ce manuel pour vous assurer de tirer pleinement avantage des caractéristiques uniques de votre nouvel équipement. Gardez ce manuel à portée de main et assurez-vous que tous les utilisateurs l'aient lu et bien compris avant toute utilisation.

Description des symboles

La plaque signalétique figurant sur votre outil peut présenter des symboles. Ces symboles constituent des informations importantes relatives au produit ou des instructions concernant son utilisation.

Port de protections auditives.
Port de lunettes de sécurité.
Port du masque respiratoire.
Port du casque.

Port de gants

Lire le manuel d'instructions

Attention !

NE PAS utiliser sous la pluie ou dans un environnement humide !

Pour usage intérieur uniquement !

ATTENTION à l'effet de rebond !

Construction de classe I (Mise à la terre).

Dispositif d'évacuation de la poussière nécessaire ou vivement recommandé

TOUJOURS débrancher l'appareil avant d'effectuer un réglage, de changer d'accessoire, de le nettoyer, de l'entretenir, ou lorsqu'il n'est plus utilisé !

Protection de l'environnement
Les appareils électriques usagés ne doivent pas être jetés avec les ordures ménagères. Veuillez les recycler dans les centres prévus à cet effet. Pour plus d'informations, veuillez contacter votre municipalité ou point de vente.

Conforme aux réglementations et aux normes de sécurité pertinentes.

Abréviations pour les termes techniques

V	Volt
~, C.A.	Courant alternatif
A, mA	Ampère, Milliampère
n_0	Vitesse à vide
°	Degrés
Ø	Diamètre
Hz	Hertz
W, kW	Watt, Kilowatt
/min ou min^{-1}	Opérations par minute
rpm	Tours par minute
dB(A)	Puissance acoustique en décibel (A pondéré)
m/s^2	Mètres par seconde au carré (magnitude des vibrations)

Caractéristiques techniques

Tension : ..... 230 V~, 50 Hz
Puissance : ..... 350 W
Vitesse à vide – Disque de ponçage (n_0) : 1 500/min
Dimensions du disque de ponçage : ..... Ø 150 mm
Dimensions de la bande de ponçage : ..... 914 x 100 mm et 915 x 100 mm
Inclinaison de la table à bande : ..... 0° - 90°
Surface de la bande : ..... 390 x 100 mm
Dimensions de la table : ..... 390 x 125 mm
Vitesse de la bande : ..... 292 m/min / 4,87 m/s
Diamètre de la tubulure d'extraction – Ponceuse à bande : ..... Ø 40 mm (externe), Ø 37 mm (interne)
Diamètre de la tubulure d'extraction – Ponceuse à disque : ..... Ø 40 mm (externe), Ø 34 mm (interne)
Inclinaison de la table : ..... 0- 45°
Classe de protection : ..... ⏚
Indice de protection : IP20
Longueur du câble d'alimentation : ..... 2 m
Dimensions (L x l x H) : ..... 520 x 380 x 315 mm
Poids : ..... 14,6 kg

Du fait de l'évolution constante de notre développement produit, les caractéristiques des produits Silverline peuvent changer sans notification préalable.

Informations sur le niveau sonore et vibratoire

Pression acoustique L_{PA} : ..... 75 dB (A)
Puissance acoustique L_{WA} : ..... 88 dB (A)
Incertitude K : ..... 3 dB
Vibration : ..... < 2,5 m/s^2

L'intensité sonore peut dépasser 85 dB (A) et il est nécessaire que l'utilisateur prenne des mesures de protection sonore.

⚠ **AVERTISSEMENT :** portez toujours des protections auditives lorsque le niveau d'intensité est supérieur à 85 dB (A) et limitez le temps d'exposition si nécessaire. Si l'intensité sonore devient inconfortable, même avec les protections, arrêtez immédiatement d'utiliser l'appareil, vérifiez que les protections sont bien en places et adaptés avec le niveau sonore produit par le produit.

⚠ **AVERTISSEMENT :** l'exposition de l'utilisateur aux vibrations peut entraîner une perte du toucher, des engourdissements, des picotements et ainsi réduire la capacité de préhension. De longues expositions peuvent également provoquer ces symptômes de façon chronique. Si nécessaire, limitez le temps d'exposition aux vibrations et portez des gants anti-vibrations. N'utilisez pas ce produit lorsque la température de vos mains est en dessous des températures normales, car l'effet vibratoire en est accentué. Référez-vous aux "Informations relatives au niveau d'intensité sonore et vibratoire" fournies dans les "Caractéristiques techniques" pour calculer le temps et la fréquence d'utilisation du produit.

⚠ **AVERTISSEMENT :** l'émission de vibrations effective au cours de l'utilisation de l'appareil peut différer de la valeur totale déclarée en fonction de la manière dont l'outil est utilisé. Il sera utile d'identifier les mesures de sécurité afin de protéger l'utilisateur en fonction de l'estimation de l'exposition en conditions réelles d'utilisation (en prenant en compte toutes les phases du cycle de fonctionnement telles que les périodes où l'outil est éteint, lorsqu'il est allumé mais inactif, en plus du temps de déclenchement).

La valeur totale des vibrations déclarée a été mesurée conformément à une méthode d'essai normalisée et permet de comparer un outil à un autre. La valeur totale des vibrations déclarée peut également être utilisée lors d'une évaluation préliminaire d'exposition.

Les niveaux sonores et vibratoires indiqués dans la section "Caractéristiques techniques" du présent manuel sont déterminés en fonction de normes internationales. Ces données correspondent à un usage normal du produit, et ce dans des conditions de travail normales. Un produit mal entretenu, mal assemblé ou mal utilisé peut augmenter les niveaux sonores et vibratoires. Le site www.osha.europa.eu offre de plus amples informations sur les niveaux sonores et vibratoires sur le lieu de travail, celles-ci pourront être utiles à tout particulier utilisant des produits/outils/appareils électriques pendant des périodes prolongées.

Consignes générales de sécurité relatives à l'utilisation d'appareils électriques

⚠ **AVERTISSEMENT : Veuillez lire toutes les consignes de sécurité et toutes les instructions dispensées dans le présent manuel.** *Le non-respect des instructions et consignes de sécurité peut entraîner un risque de décharge électrique, d'incendie et/ou se traduire par des blessures graves.*

Veuillez conserver ces instructions et consignes de sécurité pour référence ultérieure.

L'expression « appareil électrique » employée dans les présentes consignes recouvre aussi bien les appareils filaires à brancher sur secteur que les appareils sans fils fonctionnant avec batterie.

1. Sécurité sur la zone de travail

a. Maintenir une zone de travail propre et bien éclairée. *Des zones encombrées et mal éclairées sont sources d'accidents.*

b. Ne pas utiliser d'appareils électriques dans des environnements explosifs, tels qu'à proximité de liquides, de gaz ou de poussières inflammables. *Les appareils électriques produisent des étincelles susceptibles d'enflammer la poussière ou les vapeurs présentes.*

c. Éloigner les enfants et toute personne se trouvant à proximité pendant l'utilisation d'un appareil électrique. *Ceux-ci pourraient vous distraire et vous faire perdre la maîtrise de l'appareil.*

2. Sécurité électrique

a. Les prises des appareils électriques doivent correspondre aux prises du secteur. Ne modifiez jamais la prise en aucune façon. N'utilisez jamais d'adaptateur avec les appareils électriques mis à la terre. *Des prises non modifiées, adaptées aux boîtiers de prise de courant, réduiront les risques de décharge électrique.*

b. Éviter le contact corporel avec les surfaces mises à la terre telles que tuyaux, radiateurs, cuisinières et réfrigérateurs. *Le risque de décharge électrique est plus important si votre corps est mis à la terre.*

c. Ne pas exposer votre appareil électrique à la pluie ou à l'humidité. *L'infiltration d'eau dans un appareil électrique augmentera le risque de décharge électrique.*

d. Ne pas maltraiter le cordon électrique. N'utilisez jamais le cordon électrique pour porter, tirer ou débrancher l'appareil électrique. Conservez le cordon électrique à l'écart de la chaleur, de l'essence, de bords tranchants ou de pièces en mouvement. *Un cordon électrique endommagé ou entortillé accroît le risque de décharge électrique.*

e. Au cas où l'appareil électroportatif serait utilisé à l'extérieur, servez-vous d'une rallonge appropriée à une utilisation en extérieur. *Cela réduit le risque de décharge électrique.*

f. Si une utilisation de l'appareil dans un environnement humide ne peut être évitée, utilisez une alimentation protégée par un disjoncteur différentiel. *L'utilisation d'un disjoncteur différentiel réduit le risque de décharge électrique.*

3. Sécurité des personnes

a. Rester vigilant et faire preuve de bon sens lors de la manipulation de l'appareil. Ne pas utiliser d'appareil électrique en état de fatigue ou sous l'influence de drogues, d'alcool ou de médicaments. *Un moment d'inattention pendant l'utilisation d'un appareil électrique peut se traduire par des blessures graves.*

b. Porter des équipements de protection. Porter toujours des lunettes de protection. *Le port d'équipements de protection tels que des masques à poussières, des chaussures de sécurité antidérapantes, un casque de sécurité ou des protections antibruit, selon le travail à effectuer, réduira le risque de blessures aux personnes.*

c. Éviter tout démarrage accidentel. S'assurer que l'interrupteur marche-arrêt soit en position d'arrêt (Off) avant de brancher l'appareil sur l'alimentation secteur. *Porter un appareil électrique tout en maintenant le doigt posé sur l'interrupteur ou brancher un appareil électrique dont l'interrupteur est sur la position de marche (On) est source d'accidents.*

d. Enlever toute clé ou tout instrument de réglage avant de mettre l'appareil électrique en marche. *Une clé ou un instrument de réglage resté fixé à un élément en rotation de l'appareil électrique peut entraîner des blessures physiques.*

e. Ne pas essayer d'atteindre une zone hors de portée. *Se tenir toujours en position stable et conserver l'équilibre. Cela permet de mieux contrôler l'appareil électrique dans des situations inattendues.*

f. Porter des vêtements appropriés. Ne pas porter de vêtements amples ou des bijoux pendants. *Les vêtements amples, les bijoux pendants ou les cheveux longs peuvent être happés par les pièces en mouvement.*

g. Si l'appareil est pourvu de dispositifs destinés au raccord d'équipements d'extraction et de récupération de la poussière/sciure, s'assurer qu'ils soient bien fixés et utilisés correctement. *L'utilisation de ces dispositifs peut réduire les risques dus à la poussière.*

h. Ne relâchez pas votre vigilance sous prétexte qu'un usage fréquent vous donne l'impression de vous sentir suffisamment en confiance et familier avec l'appareil et son utilisation. Les consignes de sécurité ne doivent en aucun cas être ignorées. *Une action inconsidérée qui ne durerait ne serait-ce qu'une fraction de seconde pourrait entraîner un accident impliquant de graves blessures.*

4. Utilisation et entretien d'appareils électriques

a. Ne pas surcharger l'appareil électrique. Utiliser l'appareil électrique approprié au travail à effectuer. *Un appareil électrique adapté et employé au rythme pour lequel il a été conçu permettra de réaliser un travail de meilleure qualité et dans de meilleures conditions de sécurité.*

b. Ne pas utiliser un appareil électrique dont l'interrupteur marche-arrêt est hors service. *Tout appareil électrique dont la commande ne s'effectue plus par l'interrupteur marche-arrêt est dangereux et doit être réparé.*

c. Débrancher l'appareil électrique avant d'effectuer tout réglage, changement d'accessoire ou avant de le ranger. *De telles mesures préventives réduiront les risques de démarrage accidentel.*

d. Ranger les appareils électriques inutilisés hors de portée des enfants et ne pas permettre l'utilisation de ces appareils aux personnes novices ou n'ayant pas connaissance de ces instructions. *Les appareils électriques sont dangereux dans les mains d'utilisateurs inexpérimentés.*

e. Veiller à l'entretien des appareils électriques. Vérifier que les éléments rotatifs soient bien alignés et non grippés. S'assurer de l'absence de pièces cassées ou endommagées susceptibles de nuire au bon fonctionnement de l'appareil. Si l'appareil électrique est endommagé, le faire réparer avant toute utilisation. *De nombreux accidents sont causés par l'utilisation d'appareils électriques mal entretenus.*

f. Garder les appareils de coupe affûtés et propres. *Des appareils de coupe bien entretenus, aux tranchants bien affûtés, sont moins susceptibles de se gripper et sont plus faciles à contrôler.*

g. Utiliser l'appareil électrique, les accessoires et les appareils à monter, etc., conformément à ces instructions et selon l'utilisation prévue pour le type d'appareil donné, en tenant compte des conditions de travail et de la tâche à réaliser. *Toute utilisation de cet appareil électrique autre que celle pour laquelle il a été conçu peut entraîner des situations à risque et entraînerait une annulation de sa garantie.*

h. Veillez à ce que les poignées et toute surface de préhension de l'appareil soient toujours propres, sèches et exemptes d'huile et de graisse. *Une poignée ou une surface de préhension rendue glissante ne consentirait pas à l'utilisateur de conserver une parfaite maîtrise de son appareil en toutes circonstances.*

5. Entretien

a. Ne faire réparer l'appareil électrique que par un réparateur qualifié utilisant uniquement des pièces de rechange identiques. *Cela permettra d'assurer la sécurité continue de cet appareil électrique.*

Consignes de sécurité spécifiques

Consignes de sécurité relatives aux appareils de ponçage

⚠ **AVERTISSEMENT !**

- **Tenez l'appareil uniquement par les poignées isolées spécialement prévues ou les surfaces de préhension car la bande/feuille pourrait entrer en contact avec son propre cordon.** *Un fil électrique sous tension qui serait accidentellement coupé pourrait rendre les parties métalliques exposées conductrices, ce qui constituerait un risque de choc électrique pour l'utilisateur.*
- **Il est recommandé que cet appareil soit toujours alimenté par un dispositif de courant résiduel avec une intensité de 30 mA ou moins.**
- **Si le remplacement du cordon d'alimentation s'avérait nécessaire, celui-ci devrait être réalisé par le fabricant ou auprès d'un centre agréé afin d'éviter tout risque d'accident.**

a. Portez TOUJOURS des équipements de sécurité appropriés, parmi lesquels un masque anti-poussière d'une protection minimale FFP2, des lunettes de sécurité et un casque anti-bruit.

b. **Il est de la responsabilité de l'utilisateur de s'assurer que toute personne se trouvant à proximité de la zone de travail soit également pourvue d'un équipement de sécurité approprié.**

c. **Prenez des précautions lorsque vous coupez du bois comme le hêtre, le chêne, le tek, et l'acajou,** *car la poussière produite est toxique et peut provoquer de fortes réactions. Portez toujours des protections respiratoires adéquates.*

d. **De l'amiante peut être présent dans les matériaux et les revêtements.** *Si vous soupçonnez ou découvrez la présence d'amiante, consultez un professionnel qualifié.*

e. **NE PAS poncer le magnésium ou les alliages contenant une proportion de magnésium élevée.**

f. **Tenez compte des peintures de finition et des traitements qui peuvent avoir été appliqués sur la matière à poncer. De nombreux traitements peuvent produire une poussière toxique ou dangereuse pour la santé.** *Si vous travaillez dans un bâtiment dont la construction est antérieure à 1960, sachez que la présence de peintures à base de plomb est forte probable.*

g. **La poussière produite par le ponçage des peintures à base de plomb est particulièrement dangereuse pour les enfants, les femmes enceintes et les personnes atteintes d'hypertension.** *Assurez-vous que ces personnes se tiennent à l'écart de la zone de travail, même si elles portent un équipement de protection adéquat.*

h. **Dans la mesure du possible, employez un système d'extraction de la poussière pour mieux contrôler la dispersion de poussière.**

i. **Prenez davantage de précautions lors de l'usage d'un appareil à poncer le bois et le métal. Les étincelles du métal peuvent facilement enflammer les poussières de bois.** *Nettoyez TOUJOURS l'outil complètement pour réduire le risque d'incendie.*

j. **Videz régulièrement le sac ou bac à poussière durant l'utilisation, avant de prendre une pause et après avoir fini de poncer.** *La poussière peut représenter un risque d'explosion. N'incinérez PAS la poussière de ponçage. Une combustion spontanée peut se produire lorsque des particules d'huile ou d'eau entrent en contact avec les particules de poussière. Éliminez les déchets de ponçage avec précaution et conformément aux lois et régulations locales.*

k. **Les surfaces de travail et le papier abrasif peuvent atteindre des températures très élevées pendant utilisation ; en cas de signe de combustion (fumée ou cendre) de la surface de travail, arrêtez l'opération en cours et attendez que le matériau refroidisse.** *NE touchez PAS la surface de travail ni le papier abrasif avant qu'ils n'aient eu le temps de refroidir.*

l. **NE PAS touchez la bande ou disque de ponçage lorsqu'en mouvement.**

m. **Éteignez TOUJOURS l'appareil avant de le déposer.**

n. **Ne vous servez pas de cet outil pour le ponçage humide.** *Les liquides qui entrent dans le boîtier moteur peuvent entraîner des chocs électriques graves.*

o. **Débranchez TOUJOURS l'appareil de l'alimentation en air et purgez l'air avant de changer d'accessoire, de nettoyer l'appareil ou de l'entretenir.**

p. **Même lorsque l'outil est utilisé comme indiqué, il est impossible d'éliminer tous les facteurs de risque résiduels.** *Si vous avez des doutes quant à la manière sûre et correcte de procéder, il est recommandé de ne pas utiliser cet outil.*

Éviter la surchauffe du moteur

Remarque : *Les ponceuses à bande sont conçues pour fonctionner sous charge. Étant donné que le moteur refroidit rapidement, cela n'entraîne que peu d'usure et de dommages.*

- **NE PAS** surcharger l'outil.
- Si l'outil émet une odeur de brûlé, **NE PAS** arrêter l'outil ; au lieu de cela, retirer la charge et laisser tourner la machine librement pendant 5 à 10 secondes à grande vitesse pour refroidir le moteur avant de reprendre le travail.
- Répéter le retrait de l'outil régulièrement afin de garder l'outil froid pendant l'utilisation.

Si l'outil ralentit sur un matériau collant pendant qu'elle est sous charge :

- Vérifier que le bon type d'accessoire est utilisé.
- Effectuer des passages plus superficiels sur le matériau.

Dispositifs de sécurité importants ! Vérifier leur bon fonctionnement et leur état en conformité avec les instructions, et NE PAS les désactiver !

Descriptif du produit

1.	Indicateur du sens de rotation de la bande
2.	Levier de mise sous tension de la bande
3.	Bouton de réglage de la bande
4.	Support de la ponceuse à bande
5.	Trou de montage de la table inclinable (disque)
6.	Carter de la courroie moteur
7.	Trou de montage du carter du disque de ponçage
8.	Boulon de verrouillage de l'angle de la bande
9.	Axe
10.	Pied en caoutchouc
11.	Interrupteur marche/arrêt
12.	Trou de montage de la table inclinable (bande)
13.	Boulon de montage de la table
14.	Bande abrasive
15.	Trou de montage du porte-outil (latéral)
16.	Trou de montage du porte-outil (avant)
17.	Vis auto-taraudeuse
18.	Tubulure d'extraction de la poussière (bande)
19.	Câble d'alimentation
20.	Moteur
21.	Trou de montage pour établi
22.	Carter de la bande de ponçage
23.	Vis du carter de la bande de ponçage
24.	Plateau du disque de ponçage
25.	Tubulure d'extraction de la poussière (disque)
26.	3 x Vis pour carter du disque
27.	Disque abrasif
28.	Disque de ponçage auto-agrippant
29.	2 x Vis pour porte-outil
30.	Clé hexagonale 4 mm
31.	2 x Rondelles M6
32.	4 x Rondelles M5
33.	4 x Vis pour tubulure d'extraction de la poussière (disque)
34.	Rondelle M7
35.	Rondelle ressort M7
36.	Boulon du porte-outil
37.	Porte-outil
38.	Carter du disque de ponçage
39.	Table inclinable
40.	Rainure du guide d'angle
41.	Indicateur d'inclinaison de la table
42.	Guide d'angle
43.	Bouton de verrouillage du guide d'angle
44.	Indicateur de l'angle du guide
45.	Bouton de verrouillage de la table inclinable
46.	Indicateur de l'angle de la table
47.	Vis de blocage sans tête
48.	Clé hexagonale 3 mm

Usage conforme

Ponceuse stationnaire associant ponçage à bande et ponçage à disque. La ponceuse est adaptée à une grande diversité de matériaux tels que le métal, le bois et le plastique. Les applications de ponçage dépendent du type de bande ou de disque utilisé et de son grain. Cet appareil n'est pas conçu pour meuler des matériaux susceptibles de produire des particules toxiques, des matériaux inflammables ou présentant d'autres propriétés dangereuses. Il n'est pas conçu pour un ponçage avec des liquides tels que l'eau et l'huile. Il n'est pas destiné à des fins commerciales ou industrielles.

Déballage

- Déballez le produit avec soin. Veillez à retirer tout le matériau d'emballage et familiarisez-vous avec toutes les caractéristiques du produit.
- Assurez-vous que toutes les pièces sont présentes et en bon état. Si des pièces sont endommagées ou manquantes, faites-les réparer ou remplacer avant d'utiliser l'appareil.

Avant Utilisation

⚠ **AVERTISSEMENT :** Assurez-vous que l'outil soit déconnecté de la source d'alimentation avant d'effectuer un réglage ou de changer d'accessoire.

⚠ **AVERTISSEMENT :** Vérifiez TOUJOURS à ce que les éléments et accessoires soient bien serrés et que toutes parties mobiles ne puisse entrer en contact avec les carters ou parties fixes de l'appareil.

Remarque : Il est vivement recommandé de ne brancher cet appareil que sur les circuits protégés par disjoncteur différentiel ou utilisés avec un disjoncteur différentiel séparé.

Remarque : Cet appareil est mis à la terre et ne doit être branché sur le secteur qu'à l'aide d'une prise mise à la terre. Ne pas employer cette machine sans mise à la terre.

Montage sur établi

- Installez les 4 pieds en caoutchouc (10) sur la base de l'appareil.

IMPORTANT : Montez solidement l'appareil sur une surface stable et résistante avec précaution (fixations non fournies), une fois assemblé.

- Montez l'appareil sur un établi à l'aide des trous de montage pour établi (21).
- Vérifiez que l'appareil est stable et ne peut être déplacé avant de commence à l'utiliser.

Assemblage du disque de ponçage

1. Alignez les trous du carter du disque de ponçage (38) avec les trous de montage du carter (7) comme indiqué en image A et B.
2. Attachez le carter du disque de ponçage à l'aide des vis pour carter de disque (26) en vérifiant que les 4 trous filetés du carter soient vers le bas (Image B).
3. Retirez le plateau-support du disque de ponçage auto-agrippant (28) avec précaution. Attachez le disque de ponçage auto-agrippant au plateau du disque de ponçage (24) (Image C).
4. Installez le disque abrasif (27) fourni sur le disque de ponçage auto-agrippant.
5. Vissez partiellement la vis de blocage sans tête (47) dans le trou fileté à l'arrière du plateau du disque de ponçage (24).
6. Alignez le bord plat de l'axe (9) avec la vis de blocage sans tête (47) sur le plateau du disque de ponçage (24) (Image D).
7. À l'aide de la clé hexagonale 4 mm (30) fournie, accédez à la vis de blocage sans tête (47) pouvant être accédée par la rainure en haut du carter du disque et serrez celle-ci.
8. Installez la tubulure d'extraction de la poussière (disque) (25) sur le carter du disque de ponçage (38) à l'aide des vis pour tubulure d'extraction (33) et des rondelles M5 (32) (Image F).

Installation du porte-outil

Voir Image G.

1. Avec la bande abrasive
2. (14) en position horizontale, positionnez le porte-outil (37).
3. Vissez les deux vis pour porte-outil (29) avec les deux rondelles M6 (31) sur les trous de montage du porte-outil (avant) (16).
4. Vissez le boulon du porte-outil (36) avec la rondelle M7 (34) et la rondelle ressort M7 (35) dans le trou de montage du porte-outil (latéral) (15).

IMPORTANT : Vérifiez que le porte-outil (37) n'est pas en contact avec la bande abrasive (14) avant d'utiliser l'appareil.

Installation de la table inclinable

Remarque : La table inclinable (39) peut être positionnée pour être utilisé avec la ponceuse à disque ou à bande (Images H et I).

- Pour installer la table inclinable sur la ponceuse à disque ou à bande :

1. Vérifiez que la tige de la table est bien attachée à la table inclinable (39) à l'aide de la clé hexagonale 4 mm (30).
2. Vissez le boulon de montage de la table (13) partiellement dans le trou fileté adjacent au trou de montage de la table inclinable (bande) (12) ou au trou de montage de la table inclinable (disque) (5), en fonction du type de ponçage (bande ou disque).
3. Insérez la table ajustable dans le trou de montage requis (12 ou 5).
4. Serrez le boulon de montage de la table (13) pour sécuriser la table inclinable en position.

IMPORTANT : vérifiez TOUJOURS que le boulon de montage est serré contre le bord plat de la tige de montage de la table.

- Pour ajuster l'angle de la table inclinable :

1. Tournez le bouton de verrouillage de la table inclinable (45) dans le sens antihoraire pour le dévisser.
2. Glissez la table sur le guide d'inclinaison de la table (41) à l'angle requis à l'aide de l'indicateur d'angle de la table (46).
3. Tournez le bouton de verrouillage de la table inclinable dans le sens horaire pour verrouiller la position de la table inclinable à l'angle requis.

Installation du guide d'angle

Voir Image J

- Le guide d'angle (42) s'emboîte dans la rainure du guide d'angle (40) sur la table inclinable (39).
- Pour ajuster l'angle du guide d'angle :

1. Desserrez le bouton de verrouillage du guide d'angle (43) en le tournant dans le sens antihoraire.
2. Glissez le guide d'angle à l'angle requis à l'aide de l'indicateur d'angle du guide (44).
3. Serrez le bouton de verrouillage de la table inclinable.

Ajustement de la bande abrasive

- La bande abrasive (14) peut glisser ou se déplacer de droite à gauche pendant son usage si la tension de la bande est incorrecte.
- Pour ajuster la tension de la bande, tournez le bouton de réglage de la bande (3) dans le sens horaire pour serrer et dans le sens antihoraire pour desserrer (Image K).

Extraction de la poussière

Remarque : La ponceuse à disque et la possède chacune une tubulure d'extraction de la poussière (18 et 25). Il est vivement recommandé d'utiliser la tubulure d'extraction avec cet appareil.

1. Pour la ponceuse à disque, branchez le tuyau du système d'extraction ou de l'aspirateur à la tubulure d'extraction de la poussière (disque) (25) (Image L).
2. Pour la ponceuse à bande, branchez le tuyau du système d'extraction ou de l'aspirateur à la tubulure d'extraction de la poussière (bande) (18) (Image M).

Instructions d'utilisation

⚠ **AVERTISSEMENT :** Portez TOUJOURS des équipements de protection personnelle adaptés tels que des protections oculaires, auditives et respiratoires lorsque vous utilisez cet appareil.

⚠ **AVERTISSEMENT :** N'utilisez qu'un seul mécanisme de ponçage à la fois. L'appareil n'est pas conçu pour des opérations de ponçage simultanées.

⚠ **Cycle de service :** Ne pas excéder un cycle d'opération supérieure à 20 minutes/heure. Il est recommandé de garder un cycle d'opération inférieure à 10 minutes /heure pour réduire les risques d'endommager l'outil par surchauffe.

IMPORTANT : Des particules de poussière fines se déplacent lors du ponçage. Les particules de poussière ne doivent pas être inhalées ou rentrer en contact avec la peau. Les particules de métal fines peuvent endommager le moteur et les mécanismes de l'appareil. Il est fortement recommandé d'utiliser un système d'extraction de la poussière avec cet appareil.

Mise en marche/arrêt

Remarque : Ne pas mettre l'appareil en marche ou arrêter celui-ci lorsque sous charge. Laissez toujours le moteur atteindre sa vitesse optimale de fonctionnement avant d'appliquer une charge, et laissez toujours le moteur s'arrêter complètement avant de vous éloigner de l'appareil.

- Pour mettre l'appareil en marche, appuyez sur le bouton « I » de l'interrupteur marche/arrêt (11).
- Pour arrêter l'appareil, appuyez sur le bouton « 0 » de l'interrupteur marche/arrêt (11).

Ponçage

- Appliquez toujours la pièce à poncer à la gauche du centre du disque abrasif (27) afin de prévenir l'effet de rebond.
- Maintenez toujours la pièce avec vos deux mains et ne laissez jamais toute partie corporelle ou vêtement s'approcher de la surface abrasive en mouvement.
- Déplacez la pièce de travail sur la surface abrasive lors du ponçage afin de réduire les risques d'usure irrégulière sur la bande ou le disque.
- Faite preuve d'une attention particulière lors du ponçage de petites pièces.
- N'appliquez pas de pression excessive sur la bande abrasive (14) ou le disque abrasif (27).
- Gardez une distance d'au moins 1,6 mm entre la surface de ponçage et le bord de la table inclinable (39). Cette distance varie lors de l'ajustement de la table sous différents angles.

Accessoires

- Une grande variété d'accessoires, y compris des disques de ponçage, est disponible auprès de votre revendeur Silverline.
- Vous pouvez également commander des pièces de rechange sur www.toolsparesonline.com.

Entretien

⚠ **AVERTISSEMENT :** Débranchez l'appareil de sa source d'alimentation avant toute opération de nettoyage ou d'entretien.

Changement de la bande abrasive

1. Déplacez le levier de mise sous tension de la bande (2) vers l'avant (Image N).
2. Retirez les 4 vis du carter de la bande de ponçage (23) et les deux vis auto-taraudeuses (17) du carter de la bande de ponçage (22) (Images O et P).
3. Retirez le carter de la bande de ponçage (22) avec précaution.
4. Retirez la bande abrasive (14).
5. Positionnez la nouvelle bande abrasive en veillant à ce que les marquages de rotation correspondent à l'indicateur du sens de rotation de la bande (1).
6. Replacez le carter de la bande de ponçage.
7. Retournez le levier de mise sous tension à sa position d'origine pour mettre la bande sous tension.

Remarque : Pour ajuster la tension de la bande avec précision, voir section « Ajustement de la bande abrasive ».

Changement du disque abrasif

1. Si installé, retirez la table inclinable (39) de l'avant du disque abrasif (27).
2. Retirez la tubulure d'extraction de la poussière (disque) (25).
3. Retirez le disque abrasif (27) usé avec précaution.
4. Positionnez le nouveau disque en veillant à ce qu'il soit correctement centré.
5. Repositionnez la tubulure d'extraction de la poussière (disque).
6. Faites un essai afin de vérifier que celui-ci fonctionne normalement.
7. Repositionnez la table inclinable si nécessaire.

Remplacement de la courroie moteur

1. Si installé, retirez la table inclinable (39) de l'avant du disque abrasif (27).
2. Retirez la tubulure d'extraction de la poussière (disque) (25).
3. Retirez le plateau du disque de ponçage (24).
4. Retirez le carter du disque de ponçage (38).
5. Retirez les vis sur le côté du carter de la courroie moteur (6).
6. Retirez le carter de la courroie moteur (Image Q).
7. Vérifiez que les caractéristiques de la courroie neuve correspondent à celles de la courroie usée avant de l'installer.
8. Glissez et retirez la courroie usée avec précaution.
9. Installez la courroie neuve en commençant par l'engrenage supérieur puis en glissant celle-ci sur l'engrenage moteur à tige.
10. Replacez les éléments dans le sens inverse et vérifiez que ceux-ci sont bien fixés.
11. Vérifiez le bon fonctionnement de la bande en effectuant un test sans charge.

Inspection générale

- Vérifiez régulièrement que toutes les vis soient bien serrées. Elles peuvent devenir lâches avec le temps.
- Vérifiez régulièrement le bon état du câble d'alimentation et avant chaque utilisation. Ce conseil s'applique également pour les rallonges utilisées avec cet appareil.
- En cas d'usure ou d'endommagement nécessitant une réparation, celle-ci ne doit être réalisée que par le fabricant ou qu'auprès d'un centre de réparation agréé Silverline.

Nettoyage

- Gardez l'appareil propre. La poussière et la saleté provoquent l'usure rapide des éléments internes de l'appareil, ce qui réduit sa durabilité. Utilisez une brosse souple ou un chiffon sec pour le nettoyage. Si possible, nettoyez les orifices de ventilation à l'air comprimé propre et sec.
- Nettoyez le boîtier de l'appareil à l'aide d'un chiffon humide et d'un détergent doux. N'utilisez ni alcool, ni essence, ni détergent fort.
- N'utilisez jamais d'agent caustique pour nettoyer des pièces en plastique.

Contact

Pour tout conseil technique ou réparation, veuillez nous contacter au (+44) 1935 382 222.

Site web : www.silverlinetools.com

Adresse (GB) :
Toolstream Ltd.
Boundary Way
Lufton Trading Estate
Yeovil, Somerset
BA22 8HZ, Royaume-Uni

Adresse (UE) :
Toolstream B.V.
Hogeweg 39
5301 LJ Zaltbommel
Pays-Bas

Rangement

- Rangez cet outil dans un endroit sûr, sec et hors portée des enfants.

Recyclage

Lorsque l'appareil n'est plus en état de fonctionner et qu'il n'est pas réparable, recyclez celui-ci conformément aux réglementations nationales.

- Ne jetez pas les outils électriques, batteries et autres déchets d'équipements électriques ou électroniques (DEEE) avec les ordures ménagères.
- Contactez les autorités locales compétentes en matière de gestion des déchets pour vous informer de la procédure à suivre pour recycler les outils électriques.

En cas de problème

Problème	Cause possible	Solution
L'appareil ne démarre pas	Le coupe-circuit s'est déclenché	Réarmez le coupe-circuit.
	Appareil défectueux	Faites réparer l'appareil par un centre de réparation agrée Silverline.
Vibrations excessives lors de l'utilisation	La roue est lâche	Éteignez l'appareil IMMÉDIATEMENT et resserrez les fixations de la roue.
	L'appareil est mal fixé sur l'établi	Vérifiez et resserrez les boulons et fixations.
	L'appareil est fixé directement sur un établi métallique / Les pieds en caoutchouc sont manquants ou endommagés	Placez un matériau pour réduire les vibrations entre l'outil et la surface de l'établi. Une petite planche de bois est suffisante.

Garantie Silverline Tools

Ce produit Silverline bénéficie d'une garantie de 3 ans

Enregistrez ce produit sur le site silverlinetools.com dans les 30 jours suivant l'achat afin de bénéficier de la garantie de 3 ans. La période de garantie commence à partir de la date d'achat figurant sur votre facture.

Enregistrement de votre achat

Rendez-vous sur silverlinetools.com, sélectionnez le bouton d'enregistrement et saisissez :

- Vos informations personnelles
- Les informations concernant le produit et l'achat

Vous recevrez le certificat de garantie en format PDF. Veuillez l'imprimer et le conserver avec votre article.

Conditions générales

La période de garantie prend effet à compter de la date de l'achat en magasin indiquée sur votre facture.

VEUILLEZ CONSERVER VOTRE PREUVE D'ACHAT.

Si ce produit est défectueux pendant les 30 jours qui suivent l'achat, retournez-le au magasin où vous l'avez acheté, avec votre facture, en expliquant en détail le problème. Le produit sera remplacé ou vous sera remboursé.

Si ce produit est défectueux après cette période de 30 jours, retournez-le à :

Silverline Tools Service
Centre PO Box 2988
Yeovil
BA21 1WU, Royaume-Uni

Toute demande de service sous garantie doit être soumise pendant la période de garantie.

Avant toute intervention sous garantie, vous devez présenter la facture originale sur laquelle doivent figurer la date d'achat, votre nom, votre adresse et le lieu d'achat.

Vous devez expliquer en détail la défaillance nécessitant réparation.

Les demandes de service sous garantie faites pendant la période de garantie seront vérifiées par Silverline Tools pour établir si la défaillance du produit est liée à un vice de matériau ou de fabrication.

Les frais de port ne seront pas remboursés. Les articles retournés doivent être convenablement propres et sûrs pour être réparés et devraient être emballés soigneusement pour éviter tout dommage ou toute blessure pendant le transport. Nous pouvons refuser les livraisons qui ne sont pas convenables ou sûres.

Toute intervention sera effectuée par Silverline Tools ou ses agents de réparation agréés.

La réparation ou le remplacement du produit ne dépassera pas la période de garantie.

Les anomalies que nous reconnaissons être couvertes par la garantie seront rectifiées par la réparation de l'outil, sans frais (hormis les frais de port) ou par son remplacement par un outil en parfait état de fonctionnement.

Les pièces ou les outils remplacés deviendront la propriété de Silverline Tools.

La réparation ou le remplacement de votre produit sous garantie vous apporte des avantages ; ces avantages s'ajoutent à vos droits statutaires en tant que consommateur sans les affecter aucunement.

La présente garantie couvre :

- La réparation du produit, s'il peut être vérifié, à la satisfaction de Silverline Tools, que les défaillances du produit ont été provoquées par un vice de matériau ou de fabrication au cours de la période de garantie.
- Si une pièce n'est plus disponible ou n'est plus fabriquée, Silverline Tools la remplacera par une pièce de rechange opérationnelle.

La présente garantie ne couvre pas :

Silverline Tools ne garantit pas les réparations nécessaires du produit engendrées par :

- L'usure normale provoquée par l'utilisation conforme aux instructions d'utilisation, par exemple des lames, des balais de charbon, des courroies, des ampoules, des batteries, etc.
- Le remplacement de tout accessoire fourni tel que les forêts, les lames, les feuilles abrasives, les outils de coupes et les autres articles associés.
- Les dommages et les défaillances accidentels causés par une utilisation ou un entretien négligent, une mauvaise utilisation, un manque d'entretien ou une utilisation ou une manipulation imprudente du produit.
- L'utilisation du produit à des fins autres que son utilisation domestique normale.
- Le moindre changement ou la moindre modification du produit.
- L'utilisation de pièces et d'accessoires qui ne sont pas des composants véritables de Silverline Tools.
- Une installation défectueuse (sauf si l'installation a été réalisée par Silverline Tools).
- Les réparations ou les modifications réalisées par des tiers autres que Silverline Tools ou ses agents de réparation agréés.
- Les demandes de service autres que le droit de rectifier les défaillances de l'outil indiquées dans ces conditions de garantie ne sont pas couvertes par cette garantie.

Einführung

Vielen Dank, dass Sie sich für dieses Silverline-Werkzeug entschieden haben. Die vorliegende Anleitung enthält wichtige Informationen für das sichere und effektive Arbeiten mit diesem Produkt. Selbst wenn Sie bereits mit ähnlichen Produkten vertraut sind, lesen Sie diese Anleitung bitte sorgfältig durch, um den größtmöglichen Nutzen aus diesem Werkzeug ziehen zu können. Stellen Sie sicher, dass alle nutzenden Personen diese Bedienungsanleitung vollständig gelesen und verstanden haben. Bitte bewahren Sie diese Anweisung für spätere Nachschlagezwecke mit dem Artikel zusammen auf.

Symbolerklärung

Auf dem Typenschild des Produkts sind möglicherweise Symbole abgebildet. Sie vermitteln wichtige Informationen über das Produkt oder dienen als Gebrauchsanweisung.

Gehörschutz tragen
Augenschutz tragen
Atemschutz tragen
Kopfschutz tragen

Schutzhandschuhe tragen

Bedienungsanleitung sorgfältig lesen

Achtung, Gefahr!

Nicht im Regen oder in feuchter Umgebung verwenden!

Nur für den Innengebrauch!

Achtung: Rückschlaggefahr!

Schutzklasse I (Schutzleiter)

Eine Staubabsaugung ist erforderlich oder ratsam.

Vor Einstellungsänderungen, Zubehörwechseln, Reinigungs- und Instandhaltungsarbeiten sowie bei Nichtgebrauch stets von der Spannungsversorgung trennen!

Umweltschutz
Elektroaltgeräte dürfen nicht über den Haushaltsmüll entsorgt werden. Nach Möglichkeit bitte über entsprechende Einrichtungen entsorgen. Lassen Sie sich bezüglich der sachgemäßen Entsorgung von Elektrowerkzeugen von der zuständigen Behörde oder dem Händler beraten.

CE

Erfüllt die einschlägigen Rechtsvorschriften und Sicherheitsnormen.

Verzeichnis der technischen Symbole und Abkürzungen

V	Volt
~, AC	Wechselstrom
A, mA	Ampere, Milliampere
n_0	Leerlaufdrehzahl
°	Grad
Ø	Durchmesser
Hz	Hertz
W, kW	Watt, Kilowatt
/min or min^{-1}	Umdrehungen pro Minute
rpm	Umdrehungen pro Minute
dB(A)	Schallpegel in Dezibel (A-bewertet)
m/s^2	Quadratmeter pro Sekunde (Schwingungsstärke)

Technische Daten

Spannung: ..... 230 V~, 50 Hz
Leistung: ..... 350 W
Leerlaufdrehzahl – Schleifscheibe(n_0): ..... 1500 min^{-1}
Schleifscheibengröße: ..... Ø 150 mm
Schleifbandgröße: ..... 914 x 100 mm und 915 x 100 mm
Tischneigungswinkel (Bandschleifer): ..... 0° - 90°
Schleifbandoberfläche: ..... 390 x 100 mm
Tischabmessungen: ..... 390 x 125 mm
Bandgeschwindigkeit: ..... 292 m/min <4,87 m/s>
Staubabzug Bandschleifer: ..... Ø 40 mm (außen), Ø 37 mm (innen)
Staubabzug Tellerschleifer: ..... Ø 40 mm (außen), Ø 34 mm (innen)
Tischneigung: ..... 0-45°
Schutzklasse: ..... ⏚
Schutzgrad: IP20
Netzkabellänge: ..... 2 m
Abmessungen (L x H x B): ..... 520 x 315 x 380 mm
Gewicht: ..... 14,6 kg

Aufgrund der fortlaufenden Weiterentwicklung unserer Produkte können sich die technischen Daten von Silverline-Produkten ohne vorherige Ankündigung ändern.

Geräusch- und Vibrationsinformationen

Schalldruckpegel L_{PA}: ..... 75 dB(A)
Schallleistungspegel L_{WA} ..... 88 dB(A)
Unsicherheit K ..... 3 dB
Vibration: ..... <2,5 m/s^2

Der Schallintensitätspegel kann für die bedienende Person 85 dB(A) übersteigen und Lärmschutzmaßnahmen sind notwendig.

⚠ **WARNUNG!** Tragen Sie in Bereichen, in denen der Lärmpegel 85 dB(A) überschreitet, unbedingt angemessenen Gehörschutz und begrenzen Sie nach Möglichkeit die Belastungsdauer. Sollte trotz Gehörschutz Unbehagen irgendeiner Art auftreten, beenden Sie die Arbeit unverzüglich und überprüfen Sie den Gehörschutz auf korrekten Sitz und Funktion und stellen Sie sicher, dass dieser einen angemessenen Schutz für den Lärmpegel bietet, der von den verwendeten Werkzeugen ausgeht.

⚠ **WARNUNG!** Bei der Benutzung mancher Werkzeuge wird die bedienende Person Vibrationen ausgesetzt, welche zum Verlust des Tastsinns, zu Taubheitsgefühl, Kribbeln und zu einer Verminderung der Handgreifkraft führen können. Langfristige Belastung kann zu chronischen Beschwerden führen. Begrenzen Sie, falls nötig, die Exposition zu Vibrationen und tragen Sie vibrationsmindernde Handschuhe. Verwenden Sie dieses Werkzeug nicht mit kalten Händen, da Vibrationen bei Temperaturen unter dem individuellen Komfortbereich eine stärkere Wirkung zeigen. Beurteilen Sie die Vibrationsbelastung unter Zuhilfenahme der Technischen Daten des jeweiligen Werkzeuges und bestimmen Sie die zulässige Belastungsdauer und -häufigkeit.

⚠ **Warnung!** Die Schwingungsbelastung während der Arbeit mit dem Elektrowerkzeug kann je nach Einsatzart des Werkzeugs vom angegebenen Schwingungsgesamtwert abweichen. Um angemessene Sicherheitsmaßnahmen zum Schutz der bedienenden Person ergreifen zu können, sollten für eine genaue Abschätzung der Schwingungsbelastung auch die Zeiten berücksichtigt werden, in denen das Gerät abgeschaltet ist oder zwar läuft, aber nicht tatsächlich im Einsatz ist.

Der in dieser Anweisung angegebene Schwingungsgesamtwert wurde mittels eines standardisierten Prüfverfahrens gemessen und kann zum Vergleich verschiedener Werkzeuge genutzt werden. Er eignet sich auch für eine vorläufige Einschätzung der Schwingungsbelastung.

Die in den Technischen Daten angegebenen Geräusch- und Vibrationsinformationen werden nach internationalen Standards bestimmt. Die angegebenen Werte entsprechen einer normalen Benutzung des Werkzeugs unter normalen Arbeitsbedingungen. Schlecht gewartete, inkorrekt montierte und unsachgemäß verwendete Werkzeuge können erhöhte Schallpegel und Vibrationswerte aufweisen. Weitere Informationen zur EU-Vibrationsrichtlinie und zu Schall- sowie Vibrationsbelastungen, die auch für Heimanwendende relevant sein können, finden Sie auf den Seiten der Europäischen Agentur für Sicherheit und Gesundheitsschutz am Arbeitsplatz: www.osha.europa.eu

Allgemeine Sicherheitshinweise

⚠ **WARNUNG! Beachten Sie alle mit dem Gerät gelieferten Sicherheitshinweise, Anweisungen, Abbildungen und technischen Daten.** *Versäumnisse bei der Einhaltung der Anweisungen können elektrischen Schlag, Brand und/oder schwere Verletzungen verursachen.*

⚠ **WARNUNG! Benutzen Sie das Elektrowerkzeug, dessen Zubehör, Messer usw. nur in Übereinstimmung mit diesen Anweisungen und berücksichtigen Sie dabei die Arbeitsbedingungen und die auszuführenden Arbeiten. Die bestimmungsfremde Verwendung von Elektrowerkzeugen kann zu einer Gefahrensituation führen.**

Bewahren Sie alle Sicherheitshinweise und Anweisungen für die Zukunft auf.

Der in den Sicherheitshinweisen verwendete Begriff „Elektrowerkzeug" bezieht sich auf netzbetriebene Elektrowerkzeuge (mit Netzkabel) und auf akkubetriebene Elektrowerkzeuge (ohne Netzkabel).

1) Arbeitsplatzsicherheit

a) Halten Sie Ihren Arbeitsbereich sauber und gut beleuchtet. *Unordnung oder unbeleuchtete Arbeitsbereiche können zu Unfällen führen.*

b) Arbeiten Sie mit dem Elektrowerkzeug nicht in explosionsgefährdeter Umgebung, in der sich brennbare Flüssigkeiten, Gase oder Stäube befinden. *Elektrowerkzeuge erzeugen Funken, die den Staub oder die Dämpfe entzünden können.*

c) Halten Sie Kinder und andere Personen während der Benutzung des Elektrowerkzeugs fern. *Bei Ablenkung können Sie die Kontrolle über das Gerät verlieren.*

2) Elektrische Sicherheit

a) Der Anschlussstecker des Elektrowerkzeuges muss in die Steckdose passen. Der Stecker darf in keiner Weise verändert werden. Verwenden Sie keine Adapterstecker gemeinsam mit schutzgeerdeten Elektrowerkzeugen. *Unveränderte Stecker und passende Steckdosen verringern das Risiko eines elektrischen Schlages.*

b) Vermeiden Sie Körperkontakt mit geerdeten Oberflächen wie von Rohren, Heizungen, Herden und Kühlschränken. *Es besteht ein erhöhtes Risiko durch elektrischen Schlag, wenn Ihr Körper geerdet ist.*

c) Halten Sie Elektrowerkzeuge von Regen oder Nässe fern. *Das Eindringen von Wasser in ein Elektrowerkzeug erhöht das Risiko eines elektrischen Schlages.*

d) Zweckentfremden Sie das Kabel nicht, um das Elektrowerkzeug zu tragen, aufzuhängen oder um den Stecker aus der Steckdose zu ziehen. Halten Sie das Kabel fern von Hitze, Öl, scharfen Kanten oder sich bewegenden Geräteteilen. *Beschädigte oder verwickelte Kabel erhöhen das Risiko eines elektrischen Schlages.*

e) Wenn Sie mit einem Elektrowerkzeug im Freien arbeiten, verwenden Sie nur Verlängerungskabel, die auch für den Außenbereich geeignet sind. *Die Anwendung eines für den Außenbereich geeigneten Verlängerungskabels verringert das Risiko eines elektrischen Schlages.*

f) Wenn der Betrieb des Elektrowerkzeuges in feuchter Umgebung nicht vermeidbar ist, verwenden Sie einen Fehlerstromschutzschalter. *Der Einsatz eines Fehlerstromschutzschalters vermindert das Risiko eines elektrischen Schlages.*

3) Sicherheit von Personen

a) Seien Sie aufmerksam, achten Sie darauf, was Sie tun, und gehen Sie mit Vernunft an die Arbeit mit einem Elektrowerkzeug. Benutzen Sie kein Elektrowerkzeug, wenn Sie müde sind oder unter dem Einfluss von Drogen, Alkohol oder Medikamenten stehen. *Ein Moment der Unachtsamkeit beim Gebrauch des Elektrowerkzeuges kann zu ernsthaften Verletzungen führen.*

b) Tragen Sie persönliche Schutzausrüstung und immer eine Schutzbrille. *Das Tragen persönlicher Schutzausrüstung, wie Staubmaske, rutschfeste Sicherheitsschuhe, Schutzhelm oder Gehörschutz, je nach Art und Einsatz des Elektrowerkzeuges, verringert das Risiko von Verletzungen.*

c) Vermeiden Sie eine unbeabsichtigte Inbetriebnahme. Vergewissern Sie sich, dass das Elektrowerkzeug ausgeschaltet ist, bevor Sie es an die Stromversorgung und/oder den Akku anschließen, es aufnehmen oder tragen. *Wenn Sie beim Tragen des Elektrowerkzeuges den Finger am Schalter haben oder das Gerät eingeschaltet an die Stromversorgung anschließen, kann dies zu Unfällen führen.*

d) Entfernen Sie Einstellwerkzeuge oder Schraubenschlüssel, bevor Sie das Elektrowerkzeug einschalten. *Ein Werkzeug oder Schlüssel, der sich in einem drehenden Geräteteil befindet, kann zu Verletzungen führen.*

e) Vermeiden Sie eine unnatürliche Körperhaltung. Sorgen Sie für einen sicheren Stand und halten Sie jederzeit das Gleichgewicht. *Auf diese Weise lässt sich das Elektrowerkzeug in unerwarteten Situationen besser kontrollieren.*

f) Tragen Sie geeignete Kleidung. Tragen Sie keine weite Kleidung oder Schmuck. Halten Sie Haare, Kleidung und Handschuhe fern von sich bewegenden Teilen. *Lockere Kleidung, Schmuck oder lange Haare können von sich bewegenden Teilen erfasst werden.*

g) Wenn Staubabsaug- und -auffangeinrichtungen montiert werden können, vergewissern Sie sich, dass diese angeschlossen sind und richtig verwendet werden. *Verwendung einer Staubabsaugung kann Gefährdungen durch Staub verringern.*

h) Vernachlässigen Sie bei häufiger Arbeit mit Elektrowerkzeugen trotz der Vertrautheit mit den Geräten nicht die Sicherheitsprinzipien. *Fahrlässiges Handeln kann in Sekundenbruchteilen zu schwersten Verletzungen führen.*

4) Werkzeugnutzung und -pflege

a) Überlasten Sie das Gerät nicht. Verwenden Sie für Ihre Arbeit das dafür bestimmte Elektrowerkzeug. *Mit dem passenden Elektrowerkzeug arbeiten Sie besser und sicherer im angegebenen Leistungsbereich.*

b) Benutzen Sie kein Elektrowerkzeug, dessen Schalter defekt ist. *Ein Elektrowerkzeug, das sich nicht mehr ein- oder ausschalten lässt, ist gefährlich und muss repariert werden.*

c) Ziehen Sie den Stecker aus der Steckdose und/oder entfernen Sie den Akku, bevor Sie Geräteeinstellungen vornehmen, Zubehörteile wechseln oder das Gerät weglegen. *Diese Vorsichtsmaßnahme verhindert den unbeabsichtigten Start des Elektrowerkzeuges.*

d) Bewahren Sie unbenutzte Elektrowerkzeuge außerhalb der Reichweite von Kindern auf. Lassen Sie Personen das Gerät nicht benutzen, die mit diesem nicht vertraut sind oder diese Anweisungen nicht gelesen haben. *Elektrowerkzeuge sind gefährlich, wenn sie von unerfahrenen Personen benutzt werden.*

e) Pflegen Sie Elektrowerkzeuge mit Sorgfalt. Kontrollieren Sie, ob bewegliche Teile einwandfrei funktionieren und nicht klemmen, ob Teile gebrochen oder so beschädigt sind, dass die Funktion des Elektrowerkzeuges beeinträchtigt ist. Lassen Sie beschädigte Teile vor dem Einsatz des Gerätes reparieren. *Viele Unfälle haben ihre Ursache in schlecht gewarteten Elektrowerkzeugen.*

f) Halten Sie Schneidwerkzeuge scharf und sauber. *Sorgfältig gepflegte Schneidwerkzeuge mit scharfen Schneidkanten verklemmen sich weniger und sind leichter zu führen.*

g) Verwenden Sie Elektrowerkzeug, Zubehör, Einsatzwerkzeuge usw. entsprechend diesen Anweisungen. Berücksichtigen Sie dabei die Arbeitsbedingungen und die auszuführende Tätigkeit. *Der Gebrauch von Elektrowerkzeugen für andere als die vorgesehenen Anwendungen kann zu gefährlichen Situationen führen.*

h) Halten Sie Griffe und Griffflächen trocken, sauber und frei von Fett und Öl. *Rutschige Hände und Griffflächen machen die sichere Handhabung des Werkzeugs in unvorhergesehenen Situationen unmöglich.*

5) Service

a) Lassen Sie Ihr Elektrowerkzeug nur von qualifiziertem Fachpersonal und nur mit Original-Ersatzteilen reparieren. *Damit wird sichergestellt, dass die Sicherheit des Elektrowerkzeuges erhalten bleibt.*

Gerätespezifische Sicherheitsanweise

Zusätzliche Sicherheitshinweise für Schleifgeräte

⚠ **WARNING!**

- **Halten Sie das Elektrowerkzeug nur an den isolierten Handgriffen bzw. Griffflächen, denn das Schleifband/-blatt könnte mit dem Netzkabel in Kontakt kommen.** *Wird eine spannungsführende Leitung beschädigt, können dadurch freiliegende Metallteile des Elektrowerkzeugs unter Spannung gesetzt werden und dem Bediener einen Stromschlag versetzen.*
- **Dieses Gerät darf nur unter Verwendung einer Fehlerstromschutzeinrichtung (FI-Schalter) mit einem Bemessungsfehlerstrom von höchstens 30 mA an die Spannungsversorgung angeschlossen werden.**
- **Falls das Netzkabel ersetzt werden muss, darf dies nur durch den Hersteller oder einen seiner zugelassenen Vertreter erfolgen, um Sicherheitsrisiken auszuschließen.**

a) Tragen Sie stets geeignete persönliche Schutzausrüstung einschließlich Staubmaske (mindestens Schutzklasse FFP-2), Schutzbrille und Gehörschutz.

b) Sorgen Sie dafür, dass alle in der Nähe des Arbeitsbereichs befindliche Personen ebenfalls geeignete persönliche Schutzausrüstung tragen.

c) **Seien Sie besonders vorsichtig beim Schleifen von Hölzern, die Giftstoffe erzeugen (z.B. Buche, Eiche, Mahagoni und Teak),** *da hierdurch bei einigen Personen starke Reaktionen hervorgerufen werden.*

d) **Bearbeiten Sie niemals Asbest enthaltende Materialien.** *Falls Sie sich nicht sicher sind, ob ein Objekt Asbest enthält, ziehen Sie einen Fachmann hinzu.*

e) **Schleifen Sie kein Magnesium oder Legierungen, die einen hohen Magnesiumanteil enthalten.**

f) **Seien Sie beim Schleifen von Werkstoffen mit bemalten/behandelten Oberflächen vorsichtig. Beim Schleifen von behandelten Oberflächen kann giftiger oder anderweitig schädlicher Staub entstehen.** *Wenn Sie an einem Gebäude arbeiten, das vor 1960 gebaut wurde, ist die Wahrscheinlichkeit hoch, dass Sie bleihaltige Farbanstriche vorfinden.*

g) **Der Staub, der beim Schleifen von bleihaltigen Farbanstrichen entsteht, ist besonders für Kinder, Schwangere und Menschen mit hohem Blutdruck gefährlich.** *Erlauben Sie diesen Personen nicht, sich in der Nähe des Arbeitsbereichs aufzuhalten, auch wenn diese geeignete persönliche Schutzausrüstung tragen.*

h) **Setzen Sie zur Bekämpfung von Staub und Abfallstoffen nach Möglichkeit immer ein Staubabsaugsystem ein.**

i) **Lassen Sie besondere Vorsicht walten, wenn Sie eine Maschine sowohl zum Schleifen von Holz als auch von Metall verwenden. Funken von der Metallbearbeitung können den Holzstaub leicht entzünden.** *Reinigen Sie das Gerät stets gründlich, um die Brandgefahr zu verringern.*

j) **Entleeren Sie den Staubbeutel/-behälter (falls vorhanden) während des Gebrauchs regelmäßig, d.h. vor dem Einlegen von Pausen und nach Abschluss der Schleifanwendung.** *Staub stellt eine Explosionsgefahr dar. Schütten Sie Schleifstaub daher nicht ins offene Feuer. Wenn Öl- oder Wassertropfen mit Staubteilchen in Berührung gelangen, kann es zu Selbstentzündung kommen. Entsorgen Sie Abfallstoffe sorgfältig und vorschriftsmäßig entsprechend der örtlich geltenden Gesetze und Bestimmungen.*

k) **Arbeitsflächen und Schleifblätter können während der Arbeit sehr heiß werden. Wenn Anzeichen von Verbrennung (Rauch oder Asche) auf der Arbeitsfläche zu erkennen sind, stellen Sie die Arbeit ein und lassen Sie das Werkstück abkühlen.** *Berühren Sie die Arbeitsfläche und das Schleifblatt nicht, bevor beide abkühlen konnten.*

l) **Den laufenden Schleifaufsatz nicht berühren.**

m) **Schalten Sie das Gerät stets aus, bevor Sie es ablegen.**

n) **Gerät nicht zum Nassschleifen verwenden.** *In das Motorgehäuse eindringende Flüssigkeiten können schwere Stromschläge verursachen.*

o) **Trennen Sie das Gerät stets vom Stromnetz, bevor Sie Schleifblatt- oder Zubehörwechsel vornehmen.**

p) **Auch wenn dieses Gerät wie vorgeschrieben verwendet wird, ist es nicht möglich, sämtliche Restrisiken auszuschließen.** *Sollten Sie sich in irgendeiner Weise unsicher bezüglich der sachgemäßen und sicheren Benutzung dieses Werkzeugs sein, verwenden Sie es nicht.*

Überlastung des Motors vermeiden

Hinweis: Bandschleifer sind auf die Arbeit unter Belastung ausgelegt. Um Abnutzung und Beschädigungen auf ein Minimum zu begrenzen, muss der Motor rasch wieder abkühlen können.

- Überlasten Sie den Bandschleifer nicht.
- Wenn Brandgeruch vom Bandschleifer ausgeht, schalten Sie ihn nicht ab, sondern nehmen Sie die Last vom Gerät und lassen Sie das Gerät etwa 5–10 Sekunden bei hoher Drehzahl im Leerlauf laufen, damit der Motor vor Wiederaufnahme der Arbeit abkühlen kann.
- Nehmen Sie die Last in regelmäßigen Abständen vom Bandschleifer, um ein Heißlaufen des Gerätemotors zu verhindern.

Falls der Bandschleifer auf rutscharmem Material unter Last verlangsamt:

1. Überprüfen Sie, ob das verwendete Einsatzwerkzeug der erforderlichen Bauart entspricht.
2. Nehmen Sie flachere Arbeitsdurchgänge vor.

Diese Gerät ist mit wichtigen Sicherheitsvorrichtungen ausgestattet! Achten Sie auf deren einwandfreie Funktion, warten Sie sie gemäß der Bedienungsanleitung und DEAKTIVIEREN Sie sie NICHT!

Produktübersicht

1. Richtungsanzeiger des Bandschleifers
2. Bandspannhebel
3. Bandspannschraube
4. Stützstange des Bandschleifers
5. Tischmontageloch (Tellerschleifer)
6. Antriebsriemengehäuse
7. Montageloch für Tellerschleiferabdeckung
8. Winkelmutter (Bandschleifer)
9. Antriebswelle
10. Gummifuß
11. Ein-/Ausschalter
12. Tischmontageloch (Bandschleifer)
13. Tischbefestigungsschraube
14. Schleifband
15. Seitliches Montageloch für Werkstückauflage
16. Vorderes Montageloch für Werkstückauflage
17. Gewindeschneidschraube
18. Staubabzugsanschluss (Bandschleifer)
19. Netzkabel
20. Motor
21. Werkbank-Montageloch
22. Schleifbandabdeckung
23. Schleifbandabdeckungsschraube
24. Schleifteller
25. Staubabzugsanschluss (Tellerschleifer)
26. Scheibenabdeckungsschrauben x 3
27. Schleifscheibe
28. Klettbandfläche
29. Schrauben für Werkstückauflage x 2
30. 4-mm-Innensechskantschlüssel
31. M6-Unterlegscheiben x 2
32. M5-Unterlegscheiben x 4
33. Staubabzugsschrauben für Tellerschleifer x 4
34. M7-Unterlegscheibe
35. M7-Federring
36. Bolzen für Werkstückauflage
37. Werkstückauflage
38. Scheibenabdeckung
39. Tisch
40. Führungsschienenkanal
41. Tischwinkelanzeige
42. Führungsschiene der Gehrungsanzeige
43. Gehrungs-Feststellschraube
44. Gehrungswinkelanzeige
45. Tischwinkel-Feststellschraube
46. Skala
47. Madenschraube
48. 3-mm-Innensechskantschlüssel

Bestimmungsgemäße Verwendung

Montierbarer Band- und Tellerschleifer. Diese Kombischleifmaschine ist für das Schleifen von einer Reihe von Werkstoffe inklusive Metall, Holz und Kunststoffe geeignet. Die Anwendungsbereiche des Band- und Tellerschleifers hängen vom Schleifbandtyp und der Körnung ab. Dieses Gerät ist nicht für das Schleifen von Materialien bei denen giftige Substanzen freiwerden können, die höchst brennbar sind, oder andere gefährliche Eigenschaften haben, vorgesehen. Benutzen Sie dieses Gerät nicht für Schleifen mit Wasser oder Öl oder für gewerblichen und industriellen Gebrauch.

Auspacken des Gerätes

- Packen Sie Ihr Gerät vorsichtig aus und überprüfen Sie es. Machen Sie sich vollständig mit all seinen Eigenschaften und Funktionen vertraut.
- Vergewissern Sie sich, dass sämtliche Teile des Gerätes vorhanden und in ordnungsgemäßem Zustand sind. Sollten Teile fehlen oder beschädigt sein, lassen Sie diese ersetzen, bevor Sie das Gerät verwenden

Vor Inbetriebnahme

⚠ **WARNUNG!** Trennen Sie das Gerät stets vom Stromnetz, bevor Sie Zubehörwechsel oder Einstellungsänderungen vornehmen.

⚠ **WARNUNG!** Vergewissern Sie sich, dass all Geräte- und Zubehörteile sicher befestigt sind und dass bewegliche Teile nicht mit Schutzvorrichtungen oder feststehenden Teilen des Werkzeugs in Berührung kommen.

Hinweis: Es wird strengstens empfohlen dieses Gerät nur an RCD-gesicherten-Netzstrom (Fehlerstromschutzvorrichtung) anzuschließen.

Hinweis: Dieses Gerät ist geerdet und darf nur an eine geerdete Stromquelle angeschlossen werden. Versuchen Sie nicht die Maschine an eine nicht-geerdete-Stromquelle anzuschließen.

Werkbankmontage

- Befestigen Sie die vier Gummifüße (10) an den Gerätesockel.

WICHTIG: Dieses Gerät muss stets fest auf einer stabilen, soliden Werkbank montiert sein (Armaturen nicht mitgeliefert).

- Es befinden sich zwei geeignete Löcher im Gerätesockel. Versichern Sie sich, dass die Montageschrauben gut in die Montagelöcher der Maschine passen.
- Vergewissern Sie sich, dass das Gerät sicher verankert ist und sich nicht bewegen lässt.

Schleifscheiben montieren

1. Richten Sie die Montagelöcher (7) mit denen der Scheibenabdeckung (38), wie in Abbildung A und B gezeigt wird, aus.
2. Befestigen Sie die Scheibenabdeckung mit Hilfe der Abdeckungsschrauben (26) und achten Sie darauf, dass dabei die Gewindebohrungen der Abdeckung unten liegen (Abb. B).
3. Entfernen Sie die Schutzschicht von der Rückseite der Klettbandfläche (28) und kleben Sie das Klettband vorsichtig auf den Schleifteller (24) (Abb. C).
4. Befestigen Sie die mitgelieferte Schleifscheibe (27) auf der Klettbandfläche.
5. Drehen Sie die Madenschraube (47) zum Teil in die Gewindebohrung auf der Rückseite des Schleiftellers (24) ein.
6. Richten Sie die flache Kante der Antriebswelle (9) mit der Madenschraube (47) auf dem Schleifteller aus. (Abb. E).
7. Führen Sie den 4-mm-Innensechskantschlüssel (30) durch den Schlitz an der Oberkante der Schleifscheibenabdeckung hindurch, um an die Madenschraube (47) zu gelangen und diese festzuziehen (Abb. E).
8. Befestigen Sie den Staubabzugsanschluss für den Schleifteller (25) an die Schleifscheibenabdeckung (38) mit Hilfe der Staubabzugsschrauben (33) und den M5-Unterlegscheiben (32).

Werkstückauflage befestigen

Siehe Abb. G

1. Bringen Sie das Schleifband (14) in horizontale Position, um die Werkstückauflage anzubringen.
2. Schrauben Sie die zwei Schrauben (29) mit den M6-Unterlegscheiben (31) in die frontalen Montagelöcher (16) der Werkstücksauflage.
3. Schrauben Sie den Bolzen der Werkstückauflage (36) mit der M7-Unterlegscheibe (34) und dem M7-Federring (35) in das seitliche Montageloch der Werkstückauflage (15).

WICHTIG: Vergewissern Sie sich, dass die Werkstückauflage (37) das Schleifband (14) nicht berührt.

Tischaufbau

Hinweis: Der Tisch (39) kann entweder mit dem Bandschleifer oder dem Tellerschleifer benutzt werden, wie in Abbildung H und I zu sehen ist.

- Tisch am Bandschleifer oder Tellerschleifer befestigen:

1. Befestigen Sie die Stützstange mit Hilfe des 4-mm-Innensechskantschlüssels (30) sicher am Tisch (39).
2. Schrauben Sie die Tischbefestigungsschraube (13) zum Teil in die Gewindebohrung, die sich neben dem Montageloch für den Tellerschleifer (5) befindet ein, abhängig davon welche Funktion gewünscht ist.
3. Führen Sie den Tisch in das gewünschte Montageloch (12 oder 5).
4. Ziehen Sie die Tischbefestigungsschraube (13) an, um den Tisch in Position zu sichern.

WICHTIG: Achten Sie stets darauf, dass die Tischbefestigungsschraube gegen die flache Seite der Stützstange geklemmt ist.

- Tischwinkel verändern:

1. Lösen Sie die Tischwinkel-Feststellschraube, indem Sie diese im Gegenuhrzeigersinn drehen.
2. Bringen Sie den Tisch auf den gewünschten Winkel, die durch die Skala (46) auf der Tischwinkelanzeige (41) angezeigt wird.
3. Ziehen Sie die Tischwinkel-Feststellschraube im Uhrzeigersinn wieder an.

Gehrungsführung montieren

Siehe Abbildung J

- Die Führungsschiene der Gehrungsanzeige (42) lässt sich in den Führungskanal (40) des Tisches (39) einschieben.
- Gehrungswinkel justieren:

1. Lösen Sie die Gehrungs-Feststellschraube (43) durch Drehen im Gegenuhrzeigersinn.
2. Schieben Sie die Führungsschiene mit Hilfe der Gehrungswinkelanzeige (44) in den gewünschten Winkel.
3. Ziehen Sie die Gehrungs-Feststellschraube wieder an.

Schleifband justieren

- Das Schleifband (14) kann während des Betriebs seitlich verrutschen, wenn die Schleifbandspannung nicht richtig eingestellt ist.
- Zur Einstellung der Schleifbandspannung drehen Sie Bandspannschraube (3) im Uhrzeigersinn, um sie festzuziehen und im Gegenuhrzeigersinn, um sie zu lösen (Abb. K).

Staubabzugsanschluss

Hinweis: Beide Werkzeuge, Band- und Tellerschleifer, verfügen über einen Staubabzugsanschluss (18 und 25). Es wird strengstens empfohlen ein Staubabzugssystem in Verbindung mit diesem Gerät zu benutzen.

1. Für den Tellerschleifer schließen Sie das Staubabzugssystem oder einen Staubsauger an den Staubabzugsanschluss (25) (Abb. L) an.
2. Für den Bandschleifer schließen Sie das Staubabzugssystem oder einen Staubsauger an den Staubabzugsanschluss (18) wie in Abbildung M zu sehen ist.

Bedienung

⚠ **WARNUNG!** Tragen Sie beim Betrieb dieser Maschine stets angemessene persönliche Schutzausrüstung einschließlich Augen-, Gehör- und Atemschutz.

WARNUNG! Verwenden Sie stets jeweils NUR eine der zwei Schleiffunktionen. Dieses Gerät ist so konstruiert, dass es nur einseitig belastet werden darf.

⚠ **Betriebsdauer:** Verlängern Sie nicht die Laufzeit von 20 Minuten pro Stunde. Um einer Überhitzung oder Beschädigung des Gerätes vorzubeugen wird eine Betriebszeit von nicht mehr als 10 Minuten geraten.

WICHTIG! Beim Schleifen werden kleinste Staubpartikel freigesetzt die eingeatmet werden, oder in Kontakt mit der Haut kommen können, zudem besteht die Gefahr das feiner Metallstaub durch die Belüftungsschlitze anderer elektrische Geräte gelangt und diese somit schädigt. Es wird empfohlen, dass ein auszureichendes Staubabzugssystem, im Arbeitsbereich dieser Maschine verwendet wird.

Ein- und Ausschalten

Hinweis: Schalten Sie die Schleifmaschine nicht unter Last ein oder aus. Warten Sie stets, bis der Motor seine volle Drehzahl erreicht hat, bevor das Gerät unter Last gesetzt wird. Warten Sie, bis der Motor zum vollständigen Stillstand gekommen ist, bevor Sie die Schleifmaschine unbeaufsichtigt lassen.

- Stellen Sie zum Einschalten der Schleifmaschine den Ein-/Ausschalter (11) auf I.
- Stellen Sie den Ein-/Ausschalter zum Ausschalten der Schleifmaschine wieder auf O.

Schleifen

- Das Werkstück stets links vom Zentrum an die Schleifscheibe (27) führen, umso einen Rückschlag zu vermeiden.
- Halten Sie das Werkstück stets mit beiden Händen fest und achten Sie das Ihre Finger nicht zu nah an die Schleifscheibe kommen.
- Beim Schleifen das Werkstück quer über die Schleiffläche ziehen, umso ein einseitiges Abnutzen der Schleifscheibe oder des Schleifbandes zu verhindern.
- Seien Sie beim Schleifen kleinerer Werkstücke zusätzlich achtsam.
- Üben Sie beim Schleifen niemals übermäßigen Druck auf das Schleifband (14) oder die Schleifscheibe (27) aus.
- Halten Sie einen Abstand von ungefähr 1,6 mm zwischen der Schleifoberfläche und der Tischkante. Dieser Abstand variiert je nach eingestelltem Tischwinkel.

Zubehör

- Ein umfangreiches Sortiment an Zubehör und Verschleißteilen, unter anderem Schleifbänder und Schleifscheiben, ist über Ihren Silverline-Fachhändler erhältlich.
- Ersatzteile können unter toolsparesonline.com bezogen werden

Wartung und Pflege

⚠ **WARNUNG!** Trennen Sie das Gerät stets von der Stromversorgung, bevor Sie Inspektions-, Wartungs- oder Reinigungsarbeiten durchführen.

Schleifband auswechseln

1. Drücken Sie den Bandspannhebel (2) nach vorn (Abb. N).
2. Entfernen Sie die vier Befestigungsschrauben (23) und die zwei Gewindeschneidschrauben (17) von der Schleifbandabdeckung (22) (Abb. O und P).
3. Entnehmen Sie die Schleifbandabdeckung (22) vorsichtig.
4. Entfernen Sie das alte Schleifband (14).
5. Führen Sie ein neues Schleifband auf. Dabei ist darauf zu achten, dass die Laufrichtung des Schleifbandes mit der Richtungsanzeige des Bandschleifers übereinstimmt.
6. Befestigen Sie die Schleifbandabdeckung.
7. Ziehen Sie den Bandspannhebel zurück in die vorherige Position, um das Schleifband einzuspannen.

Hinweis: Für feine Einstellung des Schleifbandes siehe Abschnitt „Schleifband justieren"

Schleifscheibe wechseln

1. Entfernen Sie den Tisch (39) (falls montiert) von der Vorderseite der Schleifscheibe (27).
2. Entfernen Sie den Staubabzugsanschluss (25).
3. Vorsichtig die abgenutzte Schleifscheibe (27) entfernen.
4. Nun die neue Schleifscheibe zentriert auf den Sockel anbringen.
5. Den Staubabzugsanschluss und Absaugeschlauch wieder anbringen.
6. Führen Sie einen Probelauf durch, um sicher zu sein dass die Maschine normal läuft.
7. Montieren Sie den Tisch, falls gewünscht.

Antriebsriemen wechseln

1. Entfernen Sie den Tisch (39) (falls montiert) von der Vorderseite der Schleifscheibe (27).
2. Entfernen Sie den Staubabzugsanschluss (25)
3. Entfernen Sie den Schleifteller (24).
4. Entfernen Sie die Scheibenabdeckung (38).
5. Lösen Sie nun die Schrauben seitlich am Antriebsriemengehäuse (6).
6. Entfernen Sie vorsichtig das Gehäuse (Abb. Q).
7. Stellen Sie sicher, dass die Technischen Daten des neuen Antriebsriemens mit denen des alten übereinstimmen, bevor Sie diesen anbringen.
8. Vorsichtig den alten Antriebsriemen von der Antriebswelle runterziehen.
9. Den neuen Antriebsriemen erst über die obere Welle führen, bevor Sie diesen über die Antriebswelle ziehen.
10. Alle Teile in umgekehrter Reihenfolge so anbringen, dass diese richtig sitzen und festgezogen sind.
11. Versichern Sie sich das der Antriebsriemen korrekt installiert ist, indem Sie die Maschine Probe laufen lassen.

Allgemeine Überprüfung

- Überprüfen Sie alle Befestigungsschrauben in regelmäßigen Abständen auf festen Sitz, da sie sich mit der Zeit durch Vibration lockern können.
- Kontrollieren Sie das Netzkabel des Gerätes vor jedem Gebrauch auf Schäden und Verschleiß. Reparaturen müssen durch eine zugelassene Silverline-Reparaturwerkstatt erfolgen. Dies gilt auch für mit dem Gerät verwendete Verlängerungskabel.

Reinigung

- Halten Sie Ihr Gerät stets sauber. Durch Schmutz und Staub verschleißen die inneren Teile schnell und die Lebensdauer des Gerätes wird verkürzt. Reinigen Sie das Gerät mit einer weichen Bürste oder einem trockenen Tuch. Die Entlüftungsöffnungen mit sauberer, trockener Druckluft reinigen, sofern verfügbar.
- Säubern Sie das Gerätegehäuse mit einem feuchten, weichen Lappen und einem milden Reinigungsmittel. Verwenden Sie keinesfalls benzin- oder alkoholhaltige oder andere scharfe Reinigungsmittel.
- Reinigen Sie Kunststoffteile niemals mit Ätzmitteln.

Kontakt

Informationen zu Reparatur- und Kundendiensten erhalten Sie unter der Rufnummer (+44) 1935/382222.

Webseite: www.silverlinetools.com

GB-Postanschrift:
Toolstream Ltd.
Boundary Way
Lufton Trading Estate
Yeovil, Somerset
BA22 8HZ, Großbritannien

EU-Postanschrift:
Toolstream B.V.
Hogeweg 39
5301 LJ Zaltbommel
Niederlande

Lagerung

- Gerät an einem sicheren, trockenen Ort außerhalb der Reichweite von Kindern lagern.

Entsorgung

Beachten Sie bei der Entsorgung von defekten und nicht mehr reparablen Elektrowerkzeugen die geltenden Vorschriften und Gesetze.

- Elektrowerkzeuge und andere elektrische und elektronische Altgeräte nicht über den Hausmüll entsorgen.
- Lassen Sie sich von der zuständigen Behörde bezüglich der ordnungsgemäßen Entsorgung von Elektrowerkzeugen beraten.

Fehlerbehebung

Störung	Mögliche Ursache	Empfohlene Abhilfe
Maschine läuft nicht an	Schutzschalter (Sicherung) ausgelöst	Schutzschalter (Sicherung) zurücksetzen
	Gerät defekt	Gerät bei einer Silverline-Fachwerkstatt warten lassen
Übermäßige Vibration während des Betriebs.	Schleifscheibe/ Schleifband lose	Gerät sofort ausschalten und Schleifscheibe/ Schleifband befestigen
	Maschine nicht sicher an der Werkbank befestigt	Überprüfen und Schrauben gegebenen falls anziehen
	Maschine ist auf einer Werkzeugbank aus Metall montiert und die Gummifüße fehlen oder sind beschädigt	Montieren Sie ein vibrationshemmendes Material zwischen Maschine und Werkbank. Ein flaches Stück Holz sollte ausreichen.

Silverline-Tools-Garantie

Dieser Silverline-Artikel wird mit einer 3-Jahres Garantie angeboten

Registrieren Sie diesen Artikel unter silverlinetools.com innerhalb von 30 Tagen nach dem Kauf, um die 3-Jahres Garantie zu aktivieren. Der Garantiezeitraum beginnt mit dem Kaufdatum auf Ihrem Kaufbeleg.

Registrierung Ihres Kaufs

Gehen Sie auf silverlinetools.com, klicken Sie auf „Registrierung" und geben Sie Folgendes ein:

- Ihre persönlichen Angaben
- Produktdetails und Kaufinformationen

Sobald dieser Artikel registriert worden ist, wird Ihre Garantiebescheinigung im PDF-Format erzeugt. Bitte drucken Sie sie aus und bewahren Sie sie zusammen mit Ihrem Produkt auf.

Garantiebedingungen

Der Garantiezeitraum beginnt mit dem Kaufdatum im Einzelhandel, das auf dem Kaufbeleg angegeben ist.

BITTE BEWAHREN SIE DEN KAUFBELEG AUF!

Falls dieser Artikel innerhalb von 30 Tagen nach dem Kauf einen Defekt aufweisen sollte, bringen Sie es bitte mit Ihrem Kaufbeleg zu dem Fachhandel, bei dem es gekauft wurde, und informieren Sie diesen über die Mängel. Das Gerät wird daraufhin ersetzt oder der Kaufpreis zurückerstattet.

Falls dieser Artikel nach Ablauf von 30 Tagen nach dem Kauf einen Mangel aufweist, senden Sie es bitte an:

Silverline Tools Service Centre
PO Box 2988
Yeovil
BA21 1WU, Großbritannien

Der Garantieanspruch muss während der Garantiezeit gestellt werden.

Sie müssen den Originalkaufbeleg mit Angabe des Kaufdatums einreichen und Ihren Namen und Ihre Adresse sowie den Ort des Kaufs angeben, bevor etwaige Arbeiten durchgeführt werden können.

Sie müssen genaue Angaben über den zu behebenden Defekt machen.

Alle innerhalb der Garantiefrist gemachten Forderungen werden von Silverline Tools daraufhin überprüft werden, ob es sich bei den Mängeln um einen Material- oder Fertigungsfehler handelt.

Versandkosten werden nicht zurückerstattet. Alle Artikel sollten sich in sauberem und sicherem Zustand befinden und sorgfältig verpackt zur Reparatur eingeschickt werden, um Schäden oder Verletzungen während des Transports zu vermeiden. Die Annahme unangemessener oder unsicherer Lieferungen kann von uns verweigert werden.

Alle Arbeiten werden von Silverline Tools oder seinen autorisierten Reparaturwerkstätten durchgeführt.

Die Reparatur oder der Ersatz des Artikels führt nicht zur Verlängerung des Garantiezeitraums.

Mängel, bei denen unsere Prüfung ergibt, dass sie unter die Garantie fallen, werden durch kostenlose Reparatur des Werkzeugs (ohne Versandkosten) oder Ersatz durch ein Werkzeug in einwandfreiem Zustand behoben.

Einbehaltene Werkzeuge oder Teile, die ersetzt wurden, gehen in den Besitz von Silverline Tools über.

Die Reparatur bzw. der Ersatz Ihres Artikels unter dieser Garantie erfolgt zusätzlich zu Ihren gesetzlichen Rechten als Verbraucher und hat keine nachteiligen Folgen auf diese.

Durch die Garantie abgedeckt ist:

- Die Reparatur des Artikels, nachdem zur Zufriedenheit von Silverline Tools nachgewiesen wurde, dass der Defekt durch fehlerhaftes Material oder mangelhafte Arbeitsausführung bedingt ist und in den Garantiezeitraum fällt.
- Wenn ein Ersatzteil nicht mehr erhältlich ist oder nicht mehr hergestellt wird, kann Silverline Tools es gegen einen funktionellen Ersatz austauschen.

Durch die Garantie nicht abgedeckt ist:

Silverline Tools garantiert keine Reparaturen, die durch Folgendes erforderlich geworden sind:

- Normale Verschleißerscheinungen, die trotz Verwendung entsprechend der Bedienungsanleitung entstehen, z.B. an Messern, Bürsten, Riemen, Glühbirnen, Batterien usw.
- Ersatz von mitgeliefertem Zubehör wie etwa Bohrspitzen, Klingen, Schleifblättern, Schneidscheiben und anderen zugehörigen Teilen.
- Unfallschäden und Fehler, die durch unsachgemäße Verwendung oder Wartung, Missbrauch, Nachlässigkeit oder fahrlässige Bedienung oder Handhabung des Artikels entstanden sind.
- Verwendung des Artikels für andere als normale Haushaltszwecke.
- Jegliche Veränderungen oder Modifikationen des Artikels.
- Die Verwendung von Teilen oder Zubehör, die keine Originalkomponenten von Silverline Tools sind.
- Fehlerhafte Montage (außer, wenn von Silverline Tools vorgenommen).
- Reparaturen oder Änderungen, die von anderen als Silverline Tools oder seinen autorisierten Reparaturwerkstätten durchgeführt wurden.
- Ansprüche, die über die Rechte zur Behebung von Mängeln an dem in diesen Garantiebedingungen genannten Werkzeug hinausgehen.

Introducción

Gracias por haber elegido esta herramienta Silverline. Estas instrucciones contienen la información necesaria para utilizar este producto de forma segura y eficaz. Lea atentamente este manual para obtener todas las ventajas y características únicas de su nueva herramienta. Conserve este manual a mano y asegúrese de que todas las personas que utilicen esta herramienta lo hayan leído y entendido correctamente.

Descripción de los símbolos

Los símbolos siguientes pueden aparecer en la placa de características de su herramienta. Éstos representan información importante sobre el producto o instrucciones relativas a su uso.

Lleve protección auditiva
Lleve protección ocular
Lleve protección respiratoria
Lleve un casco de seguridad

Lleve guantes de seguridad

Lea el manual de instrucciones

¡Peligro!

No utilizar en ambientes húmedos o bajo la lluvia

Para uso solo en interiores.

Tenga precaución – ¡Peligro de contragolpe!

Protección de clase I (protección a tierra)

Se recomienda/necesita utilizar un sistema de extracción de polvo

Desconecte siempre la herramienta de la toma eléctrica antes de realizar cualquier tarea de mantenimiento, sustituir accesorios o cuando no la esté utilizando.

Protección medioambiental
Los productos eléctricos usados no se deben mezclar con la basura convencional. Por favor, recicle el producto en las instalaciones correspondientes. Solicite información a su ayuntamiento o distribuidor sobre las opciones de reciclaje.

CE Conforme a las normas de seguridad y la legislación correspondiente.

Abreviaturas de términos técnicos

V	Voltio/s
~, AC	Corriente alterna
A, mA	Amperio/s, miliamperio/s
n_0	Velocidad sin carga
°	Grados
Ø	Diámetro
Hz	Hercio/s
W, kW	Vatio/s, kilovatio/s
/min o min^{-1}	(revoluciones/oscilaciones) por minuto
rpm	(revoluciones/oscilaciones) por minuto
dB(A)	Nivel de decibelios (Ponderada A)
m/s^2	Metros cuadrados por segundo (vibración)

Características técnicas

Tensión: ..... 230 V~, 50 Hz
Potencia: ..... 350 W
Velocidad sin carga – Disco de lija (n_0) ..... 1.500 min^{-1}
Tamaño del disco de lijado: ..... Ø150 mm
Dimensiones de la banda de lija: ..... 914 x 100 mm y 915 x 100 mm
Ángulo de inclinación de la mesa: ..... 0 - 90°
Superficie de lijado: ..... 390 x 100 mm
Dimensiones de la mesa: ..... 390 x 125 mm
Velocidad de la banda de lija: ..... 292 m/min / 4,87 m/s
Salida de extracción de polvo de la banda de lija: ..... Ø40 mm (externo), Ø37 mm (interno)
Salida de extracción de polvo del disco de lija: ..... Ø40 mm (externo), Ø34 mm (interno)
Ángulo de inclinación de la mesa: ..... 0 - 45°
Clase de protección: ..... ⏚
Grado de protección: IP20
Longitud del cable de alimentación: ..... 2 m
Dimensiones (L x An x A): ..... 520 x 380 x 315mm
Peso: ..... 14,6 kg

Como parte de nuestra política de desarrollo de productos, los datos técnicos de los productos Silverline pueden cambiar sin previo aviso.

Información sobre ruido y vibración:

Presión acústica L_{PA}: ..... 75 dB(A)
Potencia acústica L_{WA}: ..... 88 dB(A)
Incertidumbre K: ..... 3 dB
Vibración: ..... <2,5 m/ s^2

El nivel de intensidad sonora para el usuario puede exceder de 85 dB(A).
Se recomienda usar medidas de protección sonora.

⚠ **ADVERTENCIA:** Utilice siempre protección auditiva cuando el nivel ruido exceda 85 dB(A) o cuando esté expuesto durante largos periodos de tiempo. Si por algún motivo nota algún tipo de molestia auditiva incluso llevando orejeras de protección, detenga inmediatamente la herramienta y compruebe que las orejeras de protección estén colocadas adecuadamente. Asegúrese de que el nivel de atenuación y protección de las orejeras sea adecuado dependiendo del tipo de herramienta y el trabajo a realizar.

⚠ **ADVERTENCIA:** La exposición a la vibración durante la utilización de una herramienta puede provocar pérdida del sentido del tacto, entumecimiento, hormigueo y disminución de la capacidad de sujeción. La exposición durante largos periodos de tiempo puede provocar enfermedad crónica. Si es necesario, limite el tiempo de exposición a la vibración y utilice guantes anti-vibración. No utilice la herramienta cuando sus manos estén muy frías, las vibraciones tendrán un mayor efecto. Utilice los datos técnicos de su herramienta para evaluar la exposición y medición de los niveles de ruido y vibración.

⚠ **ADVERTENCIA:** Las vibraciones producidas durante el uso de esta herramienta pueden ser diferentes al valor total declarado. Las variaciones pueden variar dependiendo del tipo de método de uso de esta herramienta. Por lo tanto, será necesario aplicar todas las medidas de seguridad apropiadas para proteger al usuario durante el uso de esta herramienta. Habrá que tener en cuenta todos los aspectos relacionados con el ciclo de trabajo (apagado de la herramienta, funcionamiento sin carga y tiempo de accionamiento).

El nivel total de vibraciones producidas ha sido medido mediante un proceso estándar y podrá evaluarse tomando como referencia los datos de emisión comparativos de máquinas similares. El nivel de vibración total también podrá utilizarse en una evaluación de exposición previa.

Los niveles de vibración y ruido están determinados según las directivas internacionales vigentes. Los datos técnicos se refieren al uso normal de la herramienta en condiciones normales. Una herramienta defectuosa, mal montada o desgastada puede incrementar los niveles de ruido y vibración. Para más información sobre ruido y vibración, puede visitar la página web www.osha.europa.eu

Instrucciones de seguridad para herramientas eléctricas

⚠ **ADVERTENCIA: lea todas las advertencias, instrucciones, ilustraciones y especificaciones de seguridad provistas con esta herramienta eléctrica.** No seguir estas instrucciones podría causar una descarga eléctrica, incendio y/o lesiones graves.

Conserve estas instrucciones de seguridad para futura referencia.

El término "herramienta eléctrica" descrito en este manual se refiere a una herramienta alimentada por conexión eléctrica mediante cable (herramienta alámbrica) o una herramienta eléctrica alimentada por batería (herramienta inalámbrica).

Seguridad en el área de trabajo

a) **Mantenga el área de trabajo limpia y bien iluminada.** Las áreas de trabajo desordenadas y oscuras son peligrosas y pueden provocar un accidente.

b) **No utilice herramientas eléctricas en atmósferas explosivas que contengan líquidos, gases o polvos inflamables.** Las herramientas eléctricas producen chispas que pueden incendiar el polvo o los vapores.

c) **Mantenga a los niños y personas alejadas mientras esté trabajando con una herramienta eléctrica.** Las distracciones pueden hacerle perder el control de la herramienta.

Seguridad eléctrica

a) **El enchufe de su herramienta eléctrica debe coincidir con la toma de corriente. Nunca realice ningún tipo de modificación en el enchufe. No utilice adaptadores de enchufe sin toma de tierra.** No modifique los enchufes y tomas de corriente para reducir el riesgo de descargas eléctricas.

b) **Evite el contacto corporal con materiales conductores tales como tuberías, radiadores, estufas y refrigeradores.** El riesgo de descarga eléctrica se incrementa si su cuerpo está expuesto a materiales conductores.

c) **No utilice las herramientas eléctricas bajo la lluvia o en zonas extremadamente húmedas.** El contacto de agua dentro de la herramienta aumentará el riesgo de descargas eléctricas.

d) **No doble el cable de alimentación. No use nunca el cable de alimentación para transportar la herramienta eléctrica, tirar de ella o desenchufarla. Mantenga el cable de alimentación alejado de fuentes de calor, aceite, bordes afilados o piezas móviles.** Los cables de alimentación dañados o enredados aumentan el riesgo de descargas eléctricas.

e) **Use un cable de extensión adecuado para uso exterior cuando utilice la herramienta eléctrica en áreas exteriores.** El uso de un cable adecuado para exteriores reducirá el riesgo de descargas eléctricas.

f) **Si es inevitable trabajar con una herramienta eléctrica en lugares húmedos, use un suministro protegido por un interruptor diferencial o disyuntor por corriente diferencial o residual (RCD).** El uso de un RCD reduce el riesgo de descargas eléctricas.

Seguridad personal

a) **Manténgase alerta, fíjese en lo que está haciendo y use el sentido común cuando esté utilizando una herramienta eléctrica. No use una herramienta eléctrica cuando esté cansado o bajo la influencia de drogas, alcohol o medicamentos.** Distraerse mientras esté utilizando una herramienta eléctrica puede provocar lesiones corporales graves.

b) **Utilice siempre equipo de protección personal. Use siempre protección ocular.** El uso de dispositivos de seguridad personal (mascarillas antipolvo, calzado de seguridad antideslizante, casco de protección y protección auditiva) reducirá el riesgo de lesiones corporales.

c) **Evite el arranque accidental de la herramienta. Asegúrese de que el interruptor esté en la posición de apagado antes de enchufar la herramienta.** Nunca transporte herramientas con el dedo colocado en el interruptor o con el interruptor en posición de encendido.

d) **Retire todas las llaves de ajuste antes de encender la herramienta.** Una llave colocada sobre una parte móvil de la herramienta eléctrica puede causar lesiones graves.

e) **No adopte posturas forzadas. Colóquese en posición firme y mantenga el equilibrio en todo momento.** Esto le permitirá controlar mejor la herramienta eléctrica en situaciones inesperadas.

f) **Vístase de manera apropiada. No lleve ropa holgada ni joyas. Mantenga el cabello, la ropa y guantes lejos de las piezas en movimiento.** La ropa holgada, las joyas o el cabello largo pueden quedar atrapados en las piezas en movimiento.

g) **Extracción de polvo.** Utilice siempre un sistema de extracción de polvo/aspiradora y asegúrese de utilizarlos de manera apropiada. El uso de estos dispositivos reducirá los peligros relacionados con el polvo.

h) **No deje que la familiaridad con el producto a base de utilizarlo repetidamente sustituya las normas de seguridad indicadas para utilizar esta herramienta.** Utilizar esta herramienta de forma incorrecta puede causar daños y lesiones personales.

Uso y mantenimiento de las herramientas eléctricas

a) **Nunca fuerce la herramienta eléctrica. Utilice esta herramienta eléctrica de forma adecuada.** Utilice su herramienta de forma correcta para cada aplicación.

b) **No use esta herramienta eléctrica cuando el interruptor de encendido/apagado esté averiado.** Cualquier herramienta eléctrica que no se pueda controlar con el interruptor de encendido/apagado será peligrosa y debe ser reparada inmediatamente.

c) **Desenchufe siempre la herramienta o retire la batería antes de realizar cualquier ajuste, cambiar accesorios o almacenar la herramienta.** Estas medidas de seguridad preventivas evitarán el arranque accidental de su herramienta eléctrica.

d) **Guarde siempre las herramientas eléctricas fuera del alcance de los niños. No permita que las personas que no estén familiarizadas con estas instrucciones utilicen la herramienta.** Las herramientas eléctricas son peligrosas en manos de personas que no estén capacitadas para su uso.

e) **Compruebe regularmente el funcionamiento de sus herramientas eléctricas. Asegúrese de que no haya piezas en movimiento desalineadas o trabadas, piezas rotas o cualquier otro problema que pueda afectar al funcionamiento de la herramienta.** Repare siempre las piezas dañadas antes de utilizar la herramienta. La falta de mantenimiento es la causa de la mayoría de los accidentes.

f) **Las herramientas de corte deben estar siempre afiladas y limpias.** Las herramientas de corte correctamente afiladas son menos propensas a trabarse y son más fáciles de controlar.

g) **Utilice esta herramienta eléctrica y los accesorios según el manual de instrucciones y teniendo en cuenta las condiciones y el trabajo que necesite realizar.** El uso de esta herramienta eléctrica con un propósito distinto al cual ha sido diseñada podría ser peligroso y causar lesiones.

h) **Mantenga siempre las empuñaduras y superficies de agarre limpias y libres de grasa.** Las empuñaduras y superficies resbaladizas pueden provocar la pérdida de control de la herramienta de forma inesperada.

Mantenimiento y reparación

a) **Repare siempre su herramienta eléctrica en un servicio técnico autorizado. Utilice únicamente piezas de recambio idénticas y homologadas.** Esto garantizará un funcionamiento óptimo y seguro de su herramienta eléctrica.

Instrucciones de seguridad específicas

Instrucciones de seguridad para lijadoras

⚠ **¡ADVERTENCIA!**

- **ADVERTENCIA: Sujete siempre la herramienta por las empuñaduras aisladas, la banda de lija o el disco de lija podría entrar en contacto con el cable de alimentación.** Las partes metálicas de esta herramienta que entren en contacto con un cable bajo tensión pueden provocar descargas eléctricas al usuario.
- **Se recomienda conectar esta herramienta a un enchufe con dispositivo de protección de corriente diferencial residual (RCD) de 30 mA o inferior.**
- **Para evitar el riesgo de lesiones, sustituya el cable de alimentación solo en un servicio técnico autorizado.**

a) Lleve siempre mascara antipolvo con grado de protección mínimo FFP2, gafas de seguridad y protecciones para los oídos.

b) Es responsabilidad del usuario asegurarse de que otras personas que se encuentren alrededor del área de trabajo vayan equipadas con equipo de protección adecuado.

c) Tenga un cuidado especial al lijar maderas (haya, roble, caoba y teca), puesto que el polvo que se produzca es tóxico y puede provocar reacciones extremas en algunas personas.

d) NUNCA utilice esta herramienta con materiales que contengan asbestos. Consulta a una persona especializada en caso de duda.

e) No lije magnesio ni aleaciones que contengan un alto porcentaje de magnesio.

f) Tenga cuidado con los acabados de pinturas/tratamientos que puedan haber sido aplicados al material que esté lijando. Muchos tratamientos pueden causar polvo tóxico o dañino. Si está trabajando en un edificio construido antes de 1960, existe la posibilidad de que las pinturas contengan una base de plomo.

g) El polvo que produzca al lijar pinturas con base de plomo es particularmente peligroso para los niños, para las mujeres embarazadas y para las personas con una alta presión sanguínea. No permita que estas personas se acerquen al área de trabajo, incluso si llevan prendas de protección adecuadas.

h) Siempre que resulte posible, use un sistema de extracción de polvo por aspiración para controlar el polvo/serrín/residuos.

i) Tenga mucha precaución cuando use esta herramienta para lijar madera y metal. Las chispas que genera el lijado de metal pueden provocar la ignición del serrín. Limpie siempre esta herramienta para evitar el riesgo de incendio.

j) Vacíe regularmente la bolsa o el recipiente para el polvo, especialmente entre pausas o al acabar la tarea. El polvo puede provocar una explosión. Nunca tire el polvo en un fuego. Las partículas de aceite y agua junto con el polvo pueden generar una explosión. Deshágase siempre del polvo y otros materiales de acuerdo con la normativa de reciclaje vigente.

k) Las superficies de trabajo y la misma lijadora pueden calentarse mucho durante su uso. Si evidencia la presencia de quemaduras (humo o ceniza), en la superficie de trabajo, pare y deje que se enfríe el material. No toque la superficie de trabajo ni la lijadora hasta que hayan terminado de enfriarse.

l) No toque el disco o la banda de lija en movimiento.

m) Desenchufe la herramienta antes de depositarla en una superficie.

n) NO utilice esta herramienta para lijado en húmedo. El contacto del agua con la carcasa del motor puede provocar descargas eléctricas al usuario.

o) Desenchufe esta herramienta antes de colocar/cambiar cualquier accesorio.

p) Incluso cuando se esté utilizando según lo prescrito, no es posible eliminar todos los factores de riesgo residuales. Utilice esta herramienta con precaución. Si no está seguro de cómo utilizar esta herramienta de forma correcta, no la utilice.

Sobrecalentamiento del motor

Nota: Las lijadoras de banda están diseñadas para trabajar bajo carga. Evite el sobrecalentamiento del motor para no dañar la herramienta.

- NO sobrecargue el motor de la herramienta.
- NUNCA detenga la amoladora cuando huela a quemado, retírela de la pieza de trabajo y mantenga el motor en funcionamiento durante 5 – 10 segundos para enfriarlo.
- Deje enfriar el motor regularmente para no dañar la herramienta.

Cuando la herramienta funcione lentamente bajo carga:

1. Compruebe que el accesorio sea compatible con el material de la pieza de trabajo.
2. Realice varias pasadas para no sobrecargar el motor.

¡Dispositivos de seguridad importantes! Mantenga los dispositivos de seguridad de esta herramienta en buen estado y NUNCA los desactive.

Características del producto

1.	Indicador de sentido de rotación
2.	Palanca de tensado de la correa
3.	Perilla de ajuste de la banda de lija
4.	Barra de soporte
5.	Orificio de montaje de mesa ajustable (disco)
6.	Cubierta de la correa de transmisión
7.	Orificio de montaje del protector de disco
8.	Tuerca de sujeción del ángulo de la banda de lija
9.	Husillo
10.	Patas de goma
11.	Interruptor de encendido/apagado
12.	Orificio de montaje de mesa ajustable (banda de lija)
13.	Perno de montaje en la mesa
14.	Band de lija
15.	Orificio de apoyo de la herramienta (lateral)
16.	Orificio de apoyo de la herramienta (frontal)
17.	Tornillo autoroscante
18.	Salida de extracción de polvo (banda de lija)
19.	Cable de alimentación
20.	Motor
21.	Orificios para montaje en bancos de trabajo
22.	Cubierta de la banda de lija
23.	Tornillo de la cubierta de la banda de lija
24.	Plato de soporte del disco de lija
25.	Salida de extracción de polvo (disco de lija)
26.	Tornillos del protector del disco (x 3)
27.	Disco de lija
28.	Almohadilla de lija autoadherente
29.	Tornillos para el soporte de herramientas (x 2)
30.	Llave hexagonal de 4 mm
31.	Arandela M6 (x 2)
32.	Arandela M5 (x 4)
33.	Tornillo de la salida de extracción de polvo (disco) (x 4)
34.	Arandela M7
35.	Arandela con resorte M7
36.	Perno para el soporte para herramientas
37.	Soporte para herramientas
38.	Protector del disco
39.	Mesa ajustable
40.	Carril de la guía de inglete
41.	Indicador de ángulo de mesa
42.	Guía de inglete
43.	Perilla de ajuste de la guía de inglete
44.	Escala de inglete
45.	Perilla de bloqueo del ángulo de la mesa
46.	Indicador de ángulo de mesa
47.	Tornillo prisionero
48.	Llave hexagonal de 3 mm

Aplicaciones

Lijadora de banda y disco. Indicada para lijar gran variedad de materiales, incluido metal, madera y plástico. Compatible con bandas de lija con granos variados. No indicada para amolar materiales con productos tóxicos, inflamables o peligrosos. Lijadora no compatible para lijar con líquidos, agua o aceite. No destinado para uso comercial o industrial.

Desembalaje

- Desembale e inspeccione la herramienta con cuidado. Familiarícese con todas sus características y funciones.
- Asegúrese de que el embalaje incluya todas las piezas y compruebe que estén en buenas condiciones. Si faltan piezas o están dañadas, sustitúyalas antes de utilizar esta herramienta.

Antes de usar

⚠ **ADVERTENCIA:** Desconecte siempre la herramienta de la toma de corriente antes de cambiar o sustituir cualquier accesorio.

⚠ **ADVERTENCIA:** Asegúrese SIEMPRE de que todas las piezas y accesorios estén seguros y que las partes móviles no entren en contacto con los protectores o las piezas estacionarias de la herramienta.

Nota: Esta herramienta dispone de un recipiente para almacenar agua. Para mayor seguridad, se recomienda conectar esta herramienta a un dispositivo de protección de corriente diferencial residual (RCD).

Nota: Esta herramienta dispone de conexión con toma de tierra y debe conectarse siempre a una toma de corriente con toma de tierra. Nunca conecte esta herramienta a una toma de corriente sin toma de tierra.

Montaje sobre un banco de trabajo

- Coloque las 4 patas de goma (10) en la base de la herramienta.

IMPORTANTE: Monte SIEMPRE la herramienta firmemente en un banco de trabajo fuerte y estable (accesorios no incluidos).

- Monte la herramienta en el banco de trabajo a través de los orificios para montar sobre un banco de trabajo (21).
- Asegúrese de que la herramienta esté instalada de forma segura y que no se pueda mover antes de usarla.

Instalación de un disco de lija

1. Alinee los orificios en el protector de disco (38) con los orificios de montaje del protector de disco (7) como se muestra en las imágenes A y B.
2. Conecte el protector de disco con los tres tornillos de protección del disco (26) asegurándose de que los 4 orificios roscados del protector estén ubicados en la parte inferior (Imagen B).
3. Retire con cuidado el plato de soporte del disco del plato de soporte autoadherente (28). A continuación, coloque el plato de soporte autoadherente sobre el plato de soporte del disco de lija (24) (Imagen C).
4. Coloque el disco de lija suministrado (27) en el plato de soporte autoadherente.
5. Enrosque parcialmente el tornillo prisionero (47) en el orificio roscado en la parte posterior de la placa del disco de lija (24).
6. Alinee el borde plano del husillo (9) con el tornillo prisionero (47) en la placa del disco de lija (24) (Imagen D).
7. Utilice la llave hexagonal de 4 mm (30) y la ranura en la parte superior del protector del disco para acceder y apretar el tornillo prisionero (47) (imagen E).
8. Coloque la salida de extracción de polvo (disco) (25) en el protector del disco (38) utilizando los tornillos de la salida de extracción de polvo (33) y las arandelas M5 (32) (imagen F).

Instalación del soporte para herramientas

Ver Imagen G.

1. Coloque la banda de lija (14) en posición horizontal y ajuste la posición del soporte para herramientas (37).
2. Coloque los dos tornillos del soporte para herramientas (29) y las dos arandelas M6 (31) en el orificio de apoyo de la herramienta (frontal) (16).
3. Coloque el perno del soporte para herramientas (36) y la arandela M7 (34) y M7 (35) en el orificio de apoyo de la herramienta (lateral) (15).

IMPORTANTE: Asegúrese de que el soporte para herramientas (37) no esté en contacto con la banda de lija (14) antes de usar la herramienta.

Instalación de la mesa ajustable

Nota: La mesa (39) puede ajustarse para utilizarse con la lijadora de banda o la lijadora de disco (Imágenes H y I).

- Para colocar la mesa ajustable en el disco o en la lijadora de banda:

1. Asegúrese de que la barra de la mesa esté bien sujeta a la mesa ajustable (39) utilizando la llave hexagonal de 4 mm (30).
2. Atornille el perno de montaje de la mesa (13) parcialmente en el orificio roscado adyacente al orificio de montaje de la mesa ajustable (banda de lija) (12) o al orificio de montaje de la mesa ajustable (disco) (5), dependiendo de la función que se requiera.
3. Introduzca la mesa ajustable en el orificio de montaje requerido (12 o 5).
4. Apriete el perno de montaje de la mesa (13) para fijar la mesa en la posición requerida.

IMPORTANTE: Asegúrese SIEMPRE de que el tornillo de montaje de la mesa esté sujeto contra el borde plano de la varilla de montaje de la mesa.

- Para ajustar el ángulo de la mesa:

1. Gire la perilla de bloqueo del ángulo de la mesa en sentido antihorario para aflojarla.
2. Ajuste la mesa en el ángulo requerido usando la escala de ángulo de la mesa (41) mostrada en el indicador de ángulo de la mesa (46).
3. Gire la perilla de bloqueo del ángulo de la mesa en el sentido horario para fijar la mesa ajustable en el ángulo requerido.

Instalación de la guía de inglete

Ver Imagen J.

- La guía de inglete (42) debe colocarse en el carril de la guía de inglete (40) situado en la mesa ajustable (39).
- Para ajustar el ángulo de la guía de inglete:

1. Afloje la perilla de bloqueo de la guía de inglete (45) girando en sentido antihorario.
2. Deslice la guía de inglete al ángulo requerido utilizando la escala de inglete (44).
3. Aprete la perilla de bloqueo de la guía de inglete.

Ajuste de la banda de lija

- La banda de lija (14) puede deslizarse o rastrearse lateralmente durante el uso si la tensión de la correa es incorrecta.
- Para ajustar la tensión de la banda de lija, gire la perilla de ajuste de la banda de lija (3) en el sentido horario para tensarla y en sentido antihorario para destensarla (Imagen K).

Salida de extracción de polvo

Nota: Ambas lijadoras disponen de salida de extracción de polvo independiente (18 y 25). Se recomienda utilizar siempre un sistema de extracción de polvo.

Se recomienda utilizar siempre un sistema de extracción de polvo.

1. Para la lijadora de disco, conecte la salida de extracción de polvo de la lijadora de disco (25) en el tubo de aspiración.
2. Para la banda de lija, conecte el tubo de aspiración del sistema de extracción de polvo o aspiradora en la salida de extracción de polvo (banda de lija) (18) (Imagen M).

Funcionamiento

⚠ **ADVERTENCIA:** Lleve siempre protección adecuada cuando utilice esta herramienta, incluido protección ocular, protección auditiva y guantes de protección. Lleve mascarilla respiratoria cuando esté expuesto al humo o el polvo.

⚠ **ADVERTENCIA:** Utilice SOLO una de las funciones al mismo tiempo. Esta herramienta no ha sido diseñada para realizar ambas funciones simultáneamente.

⚠ **Ciclo de trabajo:** El ciclo de trabajo para esta herramienta de es de 30 minutos por cada hora. Nunca exceda el ciclo de trabajo recomendado. Para evitar sobrecalentar el motor de la herramienta, se recomienda realizar pausas cada 10 minutos.

IMPORTANTE: Al lijar se crean partículas finas de polvo. Las partículas de polvo no deben ser inhaladas o en contacto con la piel. Las partículas finas de metal pueden dañar el motor y los mecanismos. Se recomienda utilizar siempre un sistema de extracción de polvo.

Encendido y apagado

Nota: No encienda o apague la herramienta cuando esté bajo carga. Espere siempre hasta que el motor alcance su velocidad máxima antes de utilizar la herramienta.

- Para encender la herramienta, presione el botón 'I' en el interruptor de encendido/apagado (11).
- Para apagar la herramienta, presione el botón '0' en el interruptor de encendido/apagado.

Lijado

- Coloque siempre la pieza de trabajo en la parte izquierda del centro del disco de lijda (27) para evitar el contragolpe.
- Sujete siempre la pieza de trabajo con ambas manos y nunca permita que partes del cuerpo o ropa se acerque a la superficie abrasiva.
- Mueva la pieza de trabajo a través de la superficie de lijado para evitar que el disco o la banda de lija se desgasten de uniformemente.
- Tenga especial cuidado al lijar piezas pequeñas.
- No ejerza demasiada presión sobre la banda de lija (14) o el disco de lija (27)
- Mantenga la distancia entre la superficie de lijado y el borde de la mesa ajustable (39) a un mínimo de 1,6 mm. Esto variará a medida que ajuste el ángulo de la mesa.

Accesorios

- Existen gran variedad de accesorios y discos de lija para esta herramienta disponibles en su distribuidor Silverline.
- Las piezas de repuesto pueden obtenerse a través de www.toolsparesonline.com

Mantenimiento

⚠ **ADVERTENCIA:** Desconecte SIEMPRE la herramienta de la toma de corriente antes de realizar cualquier tarea de mantenimiento o limpieza.

Sustitución de la banda de lija

1. Mueva la palanca tensora de la banda de lija (2) hacia adelante (Imagen N).
2. Retire los cuatro tornillos de la cubierta de la banda de lija (23) y los dos tornillos autoroscantes (17) de la cubierta de la banda de lija (22) (imagen O y P).
3. Retire con cuidado la cubierta de la banda de lija (22).
4. Retire la banda de lija desgastada (14).
5. Coloque banda de lija nueva y asegúrese de que el sentido de rotación de la banda de lija coincida con el indicador de dirección de la banda de lija (1).
6. Vuelva a colocar la cubierta de la banda de lija.
7. Vuelva a colocar la palanca tensora de la banda de lija en su posición original para tensar la correa.

Nota: Para ajusta la tensión de la banda de lija de forma precisa, consulte la sección "Ajuste de la banda de lija".

Sustitución del disco de lija

1. Si el disco está instalado, retire la mesa ajustable (39) de la parte frontal del disco de lija (27).
2. Retire la salida de extracción de polvo (disco) (25).
3. Retire con cuidado el disco de lija desgastado (27).
4. Coloque el nuevo disco de lija y asegúrese de que esté centrado.
5. Vuelva a colocar la salida de extracción de polvo (disco).
6. Compruebe que el disco gire correctamente.
7. Vuelva a colocar la mesa si es necesario.

Sustitución de la correa de transmisión del motor

1. Si la correa está instalada, retire la mesa ajustable (39) de la parte frontal del disco de lija (27).
2. Retire la salida de extracción de (disco) (25).
3. Retire el plato de soporte del disco de lija (24).
4. Retire el protector del disco (38).
5. Retire los tornillos del lado de la cubierta de la correa de transmisión (6).
6. Retire la cubierta de la correa de transmisión (Imagen Q).
7. Compruebe que las especificaciones de la correa sean adecuadas para esta herramienta.
8. Retire con cuidado la correa de transmisión gastada.
9. Coloque la correa de transmisión nueva a través de la polea superior y a continuación colóquela sobre el husillo.
10. Vuelva a colocar todas las piezas en el orden inverso asegurándose de que todas las piezas estén colocadas de forma correcta.
11. Compruebe el funcionamiento de la correa de transmisión sin aplicar ninguna carga.

Inspección general

- Compruebe regularmente que todos los tornillos y elementos de fijación estén bien apretados.
- Inspeccione el cable de alimentación antes de utilizar esta herramienta y asegúrese de que no esté dañado. Las reparaciones deben realizarse por un servicio técnico Silverline autorizado. Este consejo también se aplica a los cables de extensión utilizados con esta herramienta.

Limpieza

- Mantenga la herramienta siempre limpia. La suciedad y el polvo pueden dañar y reducir la vida útil su herramienta. Utilice un cepillo suave o un paño seco para limpiar la herramienta. Si dispone de un compresor de aire comprimido, sople con aire seco y limpio para limpiar los orificios de ventilación.
- Limpie la carcasa de la herramienta con un paño húmedo y detergente suave. Nunca utilice alcohol, combustible o productos de limpieza.
- Nunca utilice agentes cáusticos para limpiar las piezas de plástico.

Contacto

Servicio técnico de reparación – Tel: (+44) 1935 382 222

Web: www.silverlinetools.com

Dirección (RU):
Toolstream Ltd.
Boundary Way
Lufton Trading Estate
Yeovil, Somerset
BA22 8HZ, Reino Unido.

Dirección (UE):
Toolstream B.V.
Hogeweg 39
5301 LJ Zaltbommel
Países Bajos.

Almacenaje

- Guarde esta herramienta y accesorios en un lugar seco y seguro fuera del alcance de los niños.

Reciclaje

Deshágase siempre de las herramientas eléctricas adecuadamente respetando las normas de reciclaje indicadas en su país.

- No deseche las herramientas y aparatos eléctricos junto con la basura convencional. Recíclelos siempre en puntos de reciclaje.
- Póngase en contacto con la autoridad local encargada de la gestión de residuos para obtener más información sobre cómo reciclar este tipo de herramientas correctamente.

Solución de problemas

Problema	Causa	Solución
La herramienta no se enciende	Interruptor diferencial apagado	Reinicie el interruptor diferencial
	Herramienta averiada	Repare la herramienta en un servicio técnico Silverline autorizado
Vibración excesiva durante el uso	Piezas sueltas	Apague la herramienta y vuelva a revisar los elementos de fijación de la herramienta
	La herramienta no está sujeta firmemente sobre el banco de trabajo	Compruebe y apriete los tornillos de sujeción si es necesario
	La herramienta está montada sobre una superficie metálica o ha perdido una pata de goma	Introduzca un material adecuado (pieza de madera) entre la amoladora y la superficie de trabajo para reducir las vibraciones. Un pequeño trozo de madera sería satisfactorio.

Garantía Silverline Tools

Este producto Silverline dispone de una garantía de 3 años.

Para obtener la garantía de 3 años, deberá registrar el producto en www.silverlinetools.com antes de que transcurran 30 días. El periodo de garantía será válido desde la fecha indicada en su recibo de compra.

Registro del producto

Visite www.silverlinetools.com, seleccione el botón para registro de productos e introduzca:

- Sus datos personales
- Datos del producto e información de compra

El certificado de garantía le será enviado en formato PDF. Imprímalo y guárdelo con el producto.

Términos y condiciones

El periodo de garantía entra en vigor a partir de la fecha indicada en el recibo de compra.

GUARDE EL RECIBO DE COMPRA

Si el producto se ha averiado antes de que transcurran 30 días desde la fecha de compra, deberá devolverlo a su lugar de compra, junto con el recibo de compra y los detalles de la avería. En este caso, le sustituiremos el producto o le reembolsaremos el importe.

Si el producto se ha averiado después de que transcurran 30 días desde la fecha de compra, devuélvalo a:

Servicio Técnico Silverline Tools
PO Box 2988
Yeovil
BA21 1WU, Reino Unido.

La reclamación siempre debe presentarse durante el periodo de garantía.

Antes de poder realizar cualquier trabajo de reparación, deberá entregar el recibo de compra original en el que se indica la fecha de compra, su nombre, dirección y el lugar donde lo adquirió.

También deberá indicar claramente los detalles del fallo a reparar.

Las reclamaciones presentadas dentro del periodo de garantía deberán ser verificadas por Silverline Tools para averiguar si las deficiencias son consecuencia de los materiales o de la mano de obra del producto.

Los gastos de transporte no son reembolsables. Los productos enviados deben estar limpios y en buenas condiciones para su reparación, deberán empaquetarse cuidadosamente con el fin de evitar que se produzcan daños durante el transporte. Silverline Tools se reserva el derecho a rechazar envíos incorrectos o inseguros.

Todas las reparaciones serán realizadas por Silverline Tools o por un servicio técnico autorizado.

La reparación o sustitución del producto no prolongará el periodo de garantía.

Si la avería está cubierta por la garantía, la herramienta será reparada sin cargo alguno (salvo los gastos de envío), o bien la sustituiremos por una herramienta en perfecto estado de funcionamiento.

Las herramientas o piezas que hayan sido sustituidas serán propiedad de Silverline Tools.

La reparación o sustitución del producto bajo garantía aporta beneficios adicionales a sus derechos legales como consumidor, sin afectarlos.

Qué está cubierto:

- Silverline Tools deberá comprobar si las deficiencias se deben a materiales o mano de obra defectuosos dentro del periodo de garantía.
- En caso de que cualquier pieza no estuviera disponible o estuviera fuera de fabricación, Silverline Tools la sustituirá por una pieza funcional con las mismas características.

Qué no está cubierto:

Silverline Tools no garantiza las reparaciones causadas por:

- Desgaste normal por uso adecuado de la herramienta, por ejemplo, hojas, escobillas, correas, bombillas, baterías, etc...
- La sustitución de cualquier accesorio suministrado: brocas, hojas, papel de lija, discos de corte y otras piezas relacionadas.
- Daño accidental, averías debidas a uso o cuidado negligente, uso incorrecto, negligencia, funcionamiento o manejo indebido del producto.
- Utilizar del producto para una finalidad distinta.
- Cualquier cambio o modificación del producto.
- El uso de piezas y accesorios que no sean recambios originales de Silverline Tools.
- Instalación incorrecta (excepto si fu realizada por Silverline Tools).
- Reparaciones o alteraciones realizadas por servicios técnicos no autorizados por Silverline Tools.
- Las reclamaciones distintas a las indicadas en las presentes condiciones de garantía no estarán cubiertas.

Introduzione

Grazie per aver acquistato questo prodotto Silverline. Questo manuale contiene le informazioni necessarie per un funzionamento sicuro ed efficace di questo prodotto. Questo prodotto ha caratteristiche uniche e, anche se si ha familiarità con prodotti simili, è necessario leggere attentamente questo manuale per assicurarsi di comprendere a pieno le istruzioni. Assicurarsi che tutti gli utenti del prodotto leggano e comprendano a pieno questo manuale.

Descrizioni dei simboli

La targhetta sullo strumento può mostrare simboli. Questi rappresentano importanti informazioni sul prodotto o istruzioni sul suo utilizzo.

Indossare protezione uditiva
Indossare protezioni per gli occhi
Indossare protezione delle vie respiratorie
Indossare una protezione per la testa

Indossare una protezione per le mani

Leggere il manuale di istruzioni

Attenzione!

NON usare in ambienti umidi o sotto la pioggia!

Solo per uso interno!

Rischio di contraccolpo!

Costruzione di classe I (doppio isolamento per protezione aggiuntiva)

È richiesto o consigliato un sistema di estrazione della polvere

Scollegare sempre dalla rete elettrica durante la regolazione, la sostituzione degli accessori, la pulizia, la manutenzione e quando non in uso!

Protezione ambientale
I rifiuti di prodotti elettrici non devono essere smaltiti insieme ai rifiuti domestici. Si prega di riciclare dove esistono strutture. Verificare con le autorità locali o con il vostro rivenditore per consigli sul riciclaggio.

Conforme alla legislazione e norme di sicurezza vigenti.

Abbreviazioni tecniche

V	Tensione
~, c.a.	Corrente alternata
A, mA	Ampere, milliampere
n_o	Velocità a vuoto
°	Gradi
Ø	Diametro
Hz	Hertz
W, kW	Watt, Kilowatt
/ min o min^{-1}	Operazioni al minuto
giri/min.	Giri al minuto
dB (A)	Livello sonoro in decibel (A ponderato)
m/s^2	Metri al secondo quadrato (ampiezza della vibrazione)

Specifiche tecniche

Tensione: ..... 230 V~, 50 Hz
Potenza: ..... 350 W
Velocità a vuoto – Disco abrasivo (n_o): 1.500/min
Dimensioni del disco abrasivo: ..... ø 150 mm
Dimensioni del nastro: ..... 914 x 100 mm e 915 x 100 mm
Angolo di inclinazione del nastro: ..... 0° - 90°
Area di superficie del nastro: ..... 390 x 100 mm
Dimensioni superficie: ..... 390 x 125 mm
Velocità del nastro: ..... 292 m / min / 4,87 m / s
Porta estrazione polvere
della levigatrice a nastro: ..... 40 mm (Ø esterno), 37mm (Ø interno)
Porta estrazione polvere
della levigatrice a disco: ..... 40mm (Ø esterno), 34mm (Ø interno)
Inclinazione della superficie: ..... 0 - 45°
Classe di protezione: ..... ⏚
Protezione di ingresso: IP20
Lunghezza cavo di alimentazione: ..... 2 m
Dimensioni (L x P x A): ..... 520 x 380 x 315 mm
Peso: ..... 14,6 kg

Come parte del nostro continuo sviluppo, le specifiche dei prodotti Silverline possono modificare senza preavviso.

Informazioni su suoni e vibrazioni

Pressione sonora L_{PA} ..... 75 dB(A)
Potenza sonora L_{WA} ..... 88 dB(A)
Tolleranza K ..... 3 dB
Vibrazioni: ..... <2,5 m / s^2

Il livello di intensità del suono per l'operatore potrebbe superare gli 85 dB (A) rendendo necessarie misure di protezione.

⚠ **AVVERTENZA:** Indossare sempre protezioni per le orecchie, quando il livello sonoro supera i 85 dB (A) e limitare il tempo di esposizione, se necessario. Se i livelli sonori dovessero creare disagio anche con la protezione auricolare, smettere di utilizzare lo strumento immediatamente e controllare che la protezione acustica sia montata correttamente e che fornisca il giusto livello di isolamento acustico per il livello del suono prodotto dal tuo strumento.

⚠ **AVVERTENZA:** l'esposizione dell'utente alle vibrazioni dello strumento può causare la perdita del senso del tatto, intorpidimento, formicolio e riduzione della capacità di presa. Una lunga esposizione può portare ad una condizione cronica. Se necessario, limitare la durata di esposizione alle vibrazioni e utilizzare guanti anti-vibrazione. Non utilizzare l'utensile se la temperatura delle mani è al di sotto del normale, in quanto ciò aumenterà l'effetto delle vibrazioni. Utilizzare i dati forniti nelle specifiche tecniche relativi alle vibrazioni per calcolare la durata e la frequenza di funzionamento dell'utensile.

⚠ **AVVERTENZA:** l'emissione delle vibrazioni durante l'uso effettivo del dell'utensile può essere diverso dal valore totale dichiarato in quanto dipende dalle modalità in cui viene utilizzato lo strumento. Vi è la necessità di identificare le misure di sicurezza per proteggere l'operatore che si basano su una stima dell'esposizione nelle effettive condizioni d'uso (tenendo conto di tutte le parti del ciclo operativo come i tempi in cui lo strumento è spento e quando è attivo a vuoto oltre al tempo di attivazione).

Il valore totale della vibrazione dichiarato è stato misurato secondo un metodo di prova standard e può essere utilizzato per confrontare uno strumento con un altro. Il valore totale della vibrazione dichiarata può anche essere utilizzato in una valutazione preliminare dell'esposizione.

I livelli sonori nelle specifiche sono determinati seguendo gli standard internazionali. I dati rappresentano un normale utilizzo per l'utensile in condizioni di lavoro generali. Un utensile tenuto in cattive condizioni, montato in modo errato o utilizzato in maniera impropria può essere causa di un aumento dei livelli sonori e delle vibrazioni. www.osha.europa.eu fornisce informazioni sui livelli sonori e delle vibrazioni nei luoghi di lavoro utili agli utenti domestici che utilizzano utensili per lunghi periodi di tempo.

Avvertenze di sicurezza generali per utensili elettrici

⚠ **ATTENZIONE: leggere tutte le avvertenze di sicurezza, le istruzioni, le illustrazioni e le specifiche fornite con questo utensile elettrico.** *La non osservanza delle seguenti istruzioni può causare scosse elettriche, incendi e/o lesioni gravi.*

Conservare tutte le istruzioni in caso siano necessarie in futuro.

Il termine "elettroutensile" nelle avvertenze si riferisce ad un elettroutensile di rete fissa (con filo) o un utensile a batteria (senza filo).

1) Sicurezza nell'area di lavoro

a) Mantenere l'area di lavoro pulita e ben illuminata. *Zone in disordine e buie favoriscono gli incidenti.*

b) Non usare gli elettroutensili in presenza di atmosfere esplosive, ad esempio in presenza di liquidi, gas e polveri infiammabili. *Gli elettroutensili producono scintille che potrebbero accendere le polveri o i fumi.*

c) Tenere altre persone e i bambini a distanza di sicurezza durante l'impiego dell'utensile elettrico. *Le distrazioni possono far perdere il controllo.*

2) Sicurezza elettrica

a) Le spine degli elettroutensili devono essere compatibili con le prese di corrente. Non modificate mai, in alcun modo, la spina. Non usare adattatori spina con utensili elettrici con messa a terra (collegamento di massa). *Le spine non modificate e le prese corrispondenti alle spine minimizzeranno i rischi di folgorazione.*

b) Evitare il contatto del corpo con superfici collegate a terra o a massa, come tubi, radiatori, frigoriferi, etc. *Se il corpo dell'operatore è collegato alla terra o alla massa il rischio di scosse elettriche è maggiore.*

c) Non esporre i dispositivi elettrici alla pioggia o all'umidità. *Se entra dell'acqua nel dispositivo elettrico, aumenterà il rischio di folgorazione.*

d) Non usare il cavo in modo improprio. Non afferrare mai il cavo per trasportare, tirare o staccare l'elettroutensile dalla presa di corrente. Tenere il cavo lontano da fonti di calore, olio e sostanze affini, bordi appuntiti o parti in movimento. *I cavi danneggiati o attorcigliati aumentano il rischio di scosse elettriche.*

e) Qualora si voglia usare l'utensile all'aperto, usare cavi di prolunga compatibili con l'uso in ambienti esterni. *Un cavo idoneo all'uso in ambienti esterni riduce il rischio di scosse elettriche.*

f) Se l'utilizzo di un elettroutensile in ambiente umido è inevitabile, utilizzare una fonte di alimentazione protetta da un dispositivo differenziale. *L'uso di un dispositivo di protezione a corrente residua (RCD) riduce il rischio di scosse elettriche.*

3) Sicurezza personale

a) Quando utilizzate un dispositivo elettrico, state attenti, prestate attenzione a quello che state facendo e usate il buon senso. Non utilizzate un dispositivo elettrico quando siete stanchi o sotto l'influsso di droghe, alcolici o farmaci. *Un momento di disattenzione durante l'uso di utensili elettrici può provocare gravi lesioni personali.*

b) Usare dispositivi per la protezione personale. Indossare sempre protezioni per gli occhi. *I dispositivi per la sicurezza personale, come le mascherine antipolvere, le calzature di sicurezza antiscivolo, il casco e la cuffia, se usati in maniera appropriata, riducono i rischi di lesioni alle persone.*

c) Evitare l'avviamento accidentale. Assicurarsi che l'interruttore sia in posizione di arresto (OFF) prima di attaccare la presa e/o batteria, prendere in mano o trasportare l'utensile. *Trasportare gli apparecchi elettrici con il dito al di sopra dell'interruttore o connettere l'apparecchio con l'interruttore acceso aumenta il rischio di incidenti.*

d) Rimuovere tutte le chiavi di regolazione e le chiavi inglesi prima di accendere l'apparecchio. *Un utensile o una chiave che si trovi in una parte rotante della macchina può provocare lesioni personali.*

e) Non sporgersi. Mantenere una posizione stabile e in pieno equilibrio in ogni momento. *Un buon equilibrio consente di avere il massimo controllo sull'elettroutensile nelle situazioni inaspettate.*

f) Vestirsi con abbigliamento adeguato. Non indossare abiti larghi o gioielli. Tenere i capelli, vestiti e guanti lontano da parti in movimento. *Vestiti lenti, gioielli o capelli lunghi possono impigliarsi nelle parti in movimento.*

g) Qualora i dispositivi fossero dotati di strumenti per l'aspirazione e la raccolta delle polveri, accertatevi che tali dispositivi siano collegati e utilizzati in modo corretto. *L'utilizzo di un sistema di aspirazione può ridurre i rischi relativi alla polvere.*

h) Non permettere che la familiarità acquisita in seguito a un uso frequente degli strumenti porti a un atteggiamento di noncuranza relativamente ai principi di sicurezza della strumentazione. *Un uso noncurante può causare gravi lesioni e ferite in una frazione di secondo.*

4) Utilizzo e cura di un elettroutensile

a) Non forzare l'elettroutensile. Utilizzate il dispositivo elettrico corretto per l'utilizzo che se ne vuole fare. *L'elettroutensile corretto sarà in grado di svolgere il lavoro in modo più efficiente e sicuro nell'ambito della gamma di potenza indicata.*

b) Non usare lo strumento se l'interruttore non si accende nè si spegne. *Gli elettroutensili con un interruttore di accensione difettoso sono pericolosi e devono essere riparati immediatamente.*

c) Staccare la spina dalla presa di corrente prima di effettuare qualsiasi regolazione, sostituire gli accessori o riporre gli attrezzi a motore. *Queste misure di sicurezza preventive riducono il rischio di avvio involontario.*

d) Conservare l'elettroutensile fuori dalla portata dei bambini e non lasciare che venga utilizzato da persone non adeguatamente addestrate e competenti nell'uso degli elettroutensili o che non abbiano letto questo manuale di istruzioni. *Gli elettroutensili diventano estremamente pericolosi nelle mani di persone non addestrate.*

e) Effettuare la manutenzione degli elettroutensili e degli accessori. Controllare che non ci sia un disallineamento o un blocco delle parti in movimento, la rottura di alcune componenti e altre condizioni che possano influire sul funzionamento dell'apparecchio. In caso di danneggiamento, fare riparare lo strumento prima di riutilizzarlo. *La maggior parte degli incidenti sono causati da una scarsa manutenzione.*

f) Mantenere le lame pulite e affilate. *Gli utensili da taglio tenuti in buone condizioni operative e con i bordi taglienti affilati sono meno soggetti a bloccarsi e più facili da controllare.*

g) Utilizzare l'elettroutensile e tutti i componenti e gli accessori in conformità con le istruzioni di questo manuale e nella maniera prevista per ciascun tipo di utensile, tenendo conto delle condizioni lavorative e del compito da eseguire. *L'uso di elettroutensili per usi diversi da quelli consentiti potrà dar luogo a situazioni di pericolo.*

h) Tenere asciutte le maniglie e le impugnature, e fare in modo che siano pulite e senza olio nè grasso. *Le impugnature e le superfici di presa scivolose non consentono una gestione e un controllo sicuri dell'apparecchiatura in condizioni impreviste.*

5) Assistenza

a) Qualsiasi intervento sull'elettroutensile deve essere eseguito da personale qualificato utilizzando unicamente pezzi di ricambio compatibili e approvati. *Ciò garantisce la sicurezza dell'elettroutensile.*

Norme di Sicurezza Specifica

Sicurezza degli strumenti di levigatura

⚠ **ATTENZIONE!**

- **Tenere gli utensili elettrici tramite le superfici isolate quando si eseguono operazioni in cui la punta può toccare fili nascosti o il cavo dello strumento stesso.** *Il taglio di un cavo elettrico "vivo" potrebbe esporre le parti metalliche dell'utensile elettrico provocando un scossa elettrica per l'operatore.*
- **Si raccomanda di alimentare l'utensile con un dispositivo a corrente residua con una corrente nominale di 30 mA o inferiore.**
- **Se fosse necessaria la sostituzione del cavo di alimentazione, questa deve essere effettuata dal produttore o dal suo agente al fine di evitare rischi per la sicurezza.**

a. Indossare SEMPRE dispositivi di protezione adeguati, tra cui una maschera antipolvere con una valutazione FFP2 minima, occhiali di protezione e cuffie antirumore

b. Assicurarsi che tutte le persone che si trovano nelle vicinanze dell'area di lavoro siano dotate di adeguati dispositivi di protezione individuale

c. Prestare particolare attenzione durante la levigatura di alcuni legni (come faggio, quercia, mogano e teak), poiché la polvere prodotta è tossica e può causare reazioni estreme

d. Non utilizzare MAI per trattare materiali contenenti amianto. Consultare un professionista qualificato, se si hanno dubbi sul contenuto di amianto di un oggetto

e. NON smerigliare il magnesio o le leghe contenenti un'alta percentuale di magnesio

f. Prestare attenzione alle finiture o ai trattamenti che potrebbero essere stati applicati al materiale su cui si sta lavorando. Alcuni trattamenti possono creare polvere tossica o altrimenti dannosa. *Se si lavora su un edificio costruito prima del 1960, vi è una possibilità maggiore di imbattersi in vernici a base di piombo*

g. La polvere prodotta durante la levigatura di vernici a base di piombo è particolarmente pericolosa per i bambini, le donne incinte e le persone con la pressione alta. *NON consentire a queste persone di avvicinarsi all'area di lavoro, anche se indossano dispositivi di protezione individuale adeguati*

h. **Se possibile, utilizzare un sistema di aspirazione della polvere per mantenere sotto controllo la quantità di materiale di scarto e polvere prodotta**

i. **Prestare particolare attenzione quando si utilizza una macchina per la levigatura del legno e del metallo. Le scintille di metallo possono facilmente appiccare il fuoco con la segatura** *Pulire SEMPRE accuratamente la macchina per ridurre il rischio di incendio*

j. **Svuotare frequentemente il sacchetto raccoglipolvere o il contenitore (ove applicabile) durante l'uso, prima di prendere una pausa e dopo il completamento della levigatura.** *La polvere potrebbe causare un'esplosione. NON gettare la polvere di levigatura in un fuoco aperto. La combustione incontrollata può verificarsi quando particelle di olio o acqua vengono a contatto con particelle di polvere. Smaltire i materiali di scarto con attenzione e in conformità con le leggi e i regolamenti locali.*

k. **Le superfici di lavoro e la carta vetrata possono diventare molto calde durante l'uso. Se vi sono segni di bruciatura (fumo o cenere) sul piano di lavoro, fermarsi e lasciare che il materiale si raffreddi.** *NON toccare la superficie di lavoro o la carta vetrata finché non si sono raffreddate completamente*

l. **NON toccare la carta vetrata in movimento**

m. **Spegnere sempre la levigatrice prima di posarla**

n. **NON usare per la levigatura su materiale umido.** *Liquidi che entrano in contatto con l'alloggiamento del motore possono causare gravi scosse elettriche*

o. **Scollegare SEMPRE la levigatrice dall'alimentazione di rete prima di cambiare o sostituire la carta vetrata**

p. **Anche quando lo strumento viene utilizzato come prescritto, non è possibile eliminare tutti i fattori di rischio.** *Evitare di utilizzare il prodotto in caso di dubbi o incertezze sulle corrette modalità di utilizzo*

Evitare il surriscaldamento del motore

Nota: le levigatrici a nastro sono progettate per funzionare sotto carico. A condizione che il motore si raffreddi rapidamente, usura o danni saranno minimi.

- Non sovraccaricare lo strumento.
- Se lo strumento emette un odore di bruciato, NON fermare lo strumento; invece, rimuovere dal carico e lasciare girare a vuoto per circa 5-10 secondi ad alta velocità per raffreddare il motore prima di continuare il lavoro.
- Ripetere la rimozione dello strumento dal carico a intervalli per mantenere fresco lo strumento durante l'uso.

Se uno strumento sta rallentando sotto carico su materiale colloso:

1. Verificare che si stia usando il tipo di accessorio corretto.
2. Esercitare una pressione superficiale sul materiale.

Dispositivi di sicurezza importanti! Assicurarsi che funzionino correttamente, mantenere in conformità con le istruzioni e NON disabilitare!

Familiarizzazione con il prodotto

1.	Indicatore di direzione del nastro
2.	Leva di tensione del nastro
3.	Manopola di regolazione del nastro
4.	Sostegno levigatrice a nastro
5.	Foro di montaggio della superficie regolabile (disco)
6.	Copertura del nastro
7.	Foro di montaggio della protezione del disco
8.	Dado di bloccaggio angolare del nastro
9.	Mandrino
10.	Piedino di gomma
11.	Interuttore ON / OFF
12.	Foro di montaggio della superficie regolabile (nastro)
13.	Bullone di montaggio a banco
14.	Nastro abrasivo
15.	Foro di fissaggio del supporto (laterale)
16.	Foro di fissaggio del supporto (anteriore)
17.	Vite autofilettante
18.	Porta di estrazione polvere (nastro)
19.	Cavo di alimentazione
20.	Motore
21.	Foro di montaggio su banco
22.	Copertura nastro abrasivo
23.	Vite della copertura del nastro abrasivo
24.	Piastra del disco abrasivo
25.	Porta di estrazione polvere (disco)
26.	3 x viti per la protezione del disco
27.	Disco abrasivo
28.	Foglio abrasivo a strappo
29.	2 x Viti per il fissaggio del supporto
30.	Chiave esagonale da 4 mm
31.	2 x Rondelle M6
32.	4 x Rondelle M5
33.	4 x vite per la porta di estrazione polvere (disco)
34.	Rondella M7
35.	Rondella a molla M7
36.	Bullone per il fissaggio
37.	Supporto
38.	Protezione del disco
39.	Superficie regolabile
40.	Canale guida per l'angolazione
41.	Guida angolare della superficie
42.	Guida dell'angolazione
43.	Manopola di bloccaggio guida dell'angolo
44.	Misuratore di inclinazione
45.	Manopola di bloccaggio dell'angolo sulla superficie
46.	Indicatore dell'angolo sulla superficie
47.	Vite senza testa
48.	Chiave esagonale da 3 mm

Uso Previsto

Levigatrice combinata da banco a nastro e a disco. Adatto per la levigatura di un'ampia gamma di materiali tra cui metallo, legno e plastica. La levigatura dipende dal tipo di nastro o di disco montato e dalla grana. Non adatto a materiali abrasivi che possono produrre particelle tossiche o che possono essere altamente infiammabili o avere altre proprietà tipiche dei materiali pericolosi. Non adatto per la levigatura con liquidi, inclusi acqua e olio. Non destinato all'uso commerciale o industriale.

Disimballaggio dell'utensile

- Disimballare con cura e controllare lo strumento. Acquisire familiarità con tutte le sue caratteristiche e funzioni
- Assicurarsi che tutte le parti dell'utensile siano presenti e in buone condizioni In caso di parti mancanti o danneggiate, sostituire tali parti prima di utilizzare questo utensile

Prima dell'uso

⚠ **AVVERTENZA:** accertarsi che lo strumento sia scollegato dall'alimentazione prima di collegare o cambiare accessori o di effettuare qualsiasi regolazione.

⚠ **AVVERTENZA:** assicurarsi SEMPRE che tutte le parti e gli accessori siano sicuri e che le parti mobili non vengano a contatto con le protezioni o le parti fisse dello strumento

Nota: si consiglia vivamente di collegare l'utensile a un dispositivo differenziale a corrente residua (DDR), o usare una presa adatta a DDR.

Nota: questo strumento è collegato a terra e deve essere collegato alla rete solo con un collegamento di terra. Non tentare di usarlo senza una connessione di terra.

Montaggio sul banco

- Montare i 4 piedini in gomma (10) alla base dello strumento

IMPORTANTE: una volta assemblato, montare SEMPRE saldamente su un banco di lavoro stabile e resistente (raccordi non in dotazione).

- Montare lo strumento sul banco di lavoro attraverso i fori di montaggio su banco (21)
- Assicurarsi che lo strumento sia sicuro e che non possa essere spostato prima di cominciare ad utilizzarlo

Assemblaggio del disco abrasivo

1. Allineare i fori nella protezione del disco (38) con i fori di montaggio della protezione disco (7) come mostrato nell'immagine A e B
2. Attaccare la protezione del disco usando le tre viti per la protezione disco (26) assicurarsi che i 4 fori filettati sulla protezione siano posizionati nella parte inferiore (immagine B)
3. Rimuovere la pellicola del foglio abrasive a strappo (28) e attaccarlo alla piastra del disco abrasivo (24) (Immagine C)
4. Montare il disco abrasivo in dotazione (27) sul foglio abrasivo a strappo
5. Avvitare parzialmente la vite senza testa (47) nel foro filettato sul retro della piastra del disco abrasivo (24)
6. Allineare il bordo piatto del mandrino (9) con la vite senza testa (47) sulla piastra del disco abrasivo (24) (immagine D)
7. Usando la chiave esagonale da 4 mm (30) utilizzare lo spazio nella parte superiore della protezione del disco per accedere e stringere la vite senza testa (47) (immagine E)
8. Montare la porta di estrazione della polvere (disco) (25) alla protezione del disco (38) utilizzando le viti della porta di estrazione della polvere (33) e le rondelle M5 (32) (immagine F)

Montare il supporto

Vedi immagine G.

1. Con il nastro abrasivo (14) in posizione orizzontale, posizionare il supporto (37)
2. Avvitare le due viti per il fissaggio del supporto (29) con le due rondelle M6 (31) ai fori di fissaggio del supporto (anteriore) (16)
3. Avvitare il bullone di fissaggio del supporto (36) con la rondella M7 (34) e la rondella elastica M7 (35) nel foro di fissaggio del supporto (laterale) (15)

IMPORTANTE: Assicurarsi che il supporto (37) non sia in contatto con il nastro abrasivo (14) prima dell'uso.

Montare la superficie regolabile

Nota: la superficie regolabile (39) può essere posizionata per l'uso sia con la levigatrice a disco che a nastro (immagini H & I).

- Per fissare la superficie regolabile alla levigatrice a disco o a nastro:

1. Assicurarsi che l'asta del banco sia fissata saldamente ala superficie regolabile (39) utilizzando la chiave esagonale da 4 mm (30)
2. Avvitare parzialmente il bullone di montaggio a banco (13) nel foro filettato adiacente al foro di montaggio della superficie regolabile (nastro) (12) o al foro di montaggio della superficie regolabile (disco) (5), a seconda della funzione richiesta.
3. Inserire la superficie regolabile nel foro di montaggio richiesto (12 o 5)
4. Stringere il bullone di montaggio a banco (13) per fissare la superficie regolabile in posizione

IMPORTANTE: assicurarsi SEMPRE che la vite di montaggio a banco sia fissata contro il bordo piatto dell'asta di montaggio del tavolo.

- Per regolare l'angolo della superficie regolabile:

1. Ruotare la manopola di bloccaggio dell'angolo in senso antiorario per allentare
2. Far scorrere la superficie fino all'angolo richiesto della guida angolare della superficie (41) indicato dall'indicatore dell'angolo (46)
3. Ruotare la manopola di blocco dell'angolo in senso orario per fissare la superficie regolabile all'angolo richiesto

Posizionare la guida dell'angolazione

Vedi immagine J

- La guida dell'angolazione (42) si inserisce nel canale guida per l'angolazione (40) sulla superficie regolabile (39).
- Per regolare l'angolo della guida angolare:

1. Allentare la Manopola di bloccaggio angolo (43) ruotando in senso antiorario
2. Far scorrere la guida angolare sull'angolazione desiderata utilizzando il misuratore d'inclinazione (44)
3. Stringere la manopola di bloccaggio del misuratore dell'angolo

Regolare il nastro abrasivo

- Il nastro abrasivo (14) potrebbe scivolare o cadere lateralmente durante l'uso se la tensione del nastro non è corretta
- Per regolare la tensione del nastro, ruotare la manopola di regolazione del nastro (3) in senso orario per stringere e in senso antiorario per allentare (immagine K)

Estrazione della polvere

Nota: la levigatrice a disco e a nastro ha porte di estrazione della polvere indipendenti (18 e 25). Si consiglia vivamente di utilizzare un sistema di estrazione della polvere con questo strumento.

1. Per la levigatrice a disco, collegare il tubo del sistema di aspirazione della polvere o dell'aspirapolvere alla porta di estrazione della polvere (disco) (25) (immagine L)
2. Per la levigatrice a nastro, collegare il tubo del sistema di aspirazione della polvere o dell'aspirapolvere alla porta di estrazione della polvere (nastro) (18) (immagine M)

Funzionamento

⚠ **AVVERTENZA:** indossare SEMPRE dispositivi di protezione individuale adeguati, inclusi protezione per gli occhi, l'udito e le vie respiratorie quando si lavora con questo strumento.

⚠ **AVVERTENZA:** utilizzare SEMPRE e SOLO uno dei meccanismi di levigatura, lo strumento non è progettato per operazioni di levigatura simultanee.

⚠ **Ciclo di lavoro:** non superare un tempo massimo di funzionamento di 20 minuti ogni ora. Si raccomanda di mantenere il tempo di lavoro continuo al di sotto dei 10 minuti per ridurre il rischio di danni allo strumento dovuti al surriscaldamento.

IMPORTANTE: particelle fini di polvere vengono create durante la levigatura. Le particelle di polvere non devono essere inalate o entrare in contatto con la pelle. Le particelle di metallo fini possono causare danni al motore e ai meccanismi. Si consiglia vivamente di utilizzare un sistema di estrazione della polvere con questo strumento.

Accensione e spegnimento

Nota: non accendere o spegnere lo strumento quando è sotto carico. Consentire sempre al motore di raggiungere la sua piena velocità prima di applicare un carico, e di fermarsi completamente prima di lasciare lo strumento incustodito.

- Per accendere lo strumento, premere il pulsante "I" sull'interruttore ON / OFF (11)
- Per spegnere lo strumento, premere il pulsante '0' sull'interruttore ON / OFF

Levigatura

- Applicare sempre il pezzo in lavorazione a sinistra del centro del disco abrasivo (27) per evitare contraccolpi
- Tenere sempre il pezzo in lavorazione con entrambe le mani e non permettere mai che parti del corpo o indumenti si avvicinino alla superficie abrasiva
- Spostare il pezzo di lavoro sulla superficie di levigatura mentre si leviga per evitare l'usura irregolare del nastro o del disco
- Prestare particolare attenzione durante la levigatura di piccoli pezzi
- Non esercitare eccessiva pressione sul nastro abrasivo (14) o sul disco abrasivo (27)
- Mantenere la distanza tra la superficie di levigatura e il bordo della superficie regolabile (39) ad un minimo di 1,6 mm. Questo varierà regolando la superficie a diverse inclinazioni.

Accessori

- Una gamma completa di accessori compresi i dischi abrasivi è disponibile presso il vostro rivenditore Silverline
- I pezzi di ricambio possono essere ottenuti da toolsparesonline.com

Manutenzione

⚠ **AVVERTENZA:** scollegare SEMPRE dall'alimentazione prima di eseguire qualsiasi ispezione, manutenzione o pulizia.

Sostituzione del nastro abrasivo

1. Sposta in avanti la leva di tensione del nastro (2) (immagine N)
2. Rimuovere le quattro viti della copertura del nastro abrasivo (23) e le due viti autofilettanti (17) dalla copertura del nastro abrasivo (22) (Immagine O & P)
3. Rimuovere con cautela la copertura del nastro abrasivo (22)
4. Estrarre il nastro consumato (14)
5. Montare il nuovo nastro abrasivo, assicurandosi che la rotazione del nastro corrisponda all'indicatore di direzione del nastro (1)
6. Rimontare la copertura del nastro abrasivo
7. Riportare la leva di tensione del nastro nella posizione originale per tenere il nastro in tensione

Nota: per regolare la tensione della cinghia, vedere la sezione "Regolare il nastro abrasivo".

Sostituzione del disco abrasivo

1. Se presente, rimuovere la superficie regolabile (39) dalla parte anteriore del disco abrasivo (27)
2. Rimuovere la porta di estrazione della polvere (disco) (25)
3. Estrarre con attenzione il disco abrasivo usurato (27)
4. Posizionare con cura il nuovo disco abrasivo assicurandosi che sia correttamente centrato
5. Rimontare la porta di estrazione della polvere (disco)
6. Eseguire un test per assicurarsi che il disco funzioni normalmente
7. Rimontare la superficie se necessario

Sostituzione del nastro abrasivo

1. Se presente, rimuovere la superficie regolabile (39) dalla parte anteriore del disco abrasivo (27)
2. Rimuovere la porta di estrazione della polvere (disco) (25)
3. Rimuovere la piastra del disco abrasivo (24)
4. Rimuovi la protezione del disco (38)
5. Rimuovere le viti sul lato del coperchio della copertura del nastro (6)
6. Rimuovere il coperchio della copertura del nastro (immagine Q)
7. Verificare che le specifiche del nastro contrassegnate sul nastro usurato corrispondano a quelle del nuovo nastro prima di montarlo
8. Sfilare con cautela il nastro usurato
9. Montare prima il nuovo nastro sull'ingranaggio superiore prima di farlo scorrere sull'ingranaggio del mandrino della cinghia del motore
10. Rimontare tutte le parti nell'ordine inverso assicurando che siano sicure
11. Controllare che il nastro funzioni correttamente eseguendo un test senza applicare un carico all'utensile

Ispezione generale

- Controllare regolarmente che tutte le viti di fissaggio siano ben salde
- Prima di ogni utilizzo, controllare che il cavo di alimentazione non presenti danni o segni di usura. Le riparazioni devono essere eseguite da un centro assistenza autorizzato Silverline. Questo consiglio vale anche per le prolunghe utilizzate con questo utensile

Pulizia

- Mantenere l'utensile sempre pulito. Lo sporco e la polvere potrebbero logorare velocemente le parti interne e ridurre la durata di vita della macchina. Pulire il corpo della macchina con una spazzola morbida o un panno asciutto. Ove disponibile, usare aria pulita, secca e compressa tramite i fori di ventilazione
- Pulire il corpo dell'utensile con un panno morbido inumidito con un detergente delicato. Non usare alcol, benzina o detergenti aggressivi
- Non utilizzare mai agenti caustici per pulire le parti in plastica

Contatti

Per consigli tecnici e per eventuali riparazioni, si prega di contattare il nostro servizio di assistenza telefonico al numero (+44) 1935 382 222

Pagina web:www.silverlinetools.com

Indirizzo (RU):
Toolstream Ltd.
Boundary Way
Lufton Trading Estate
Yeovil, Somerset
BA22 8HZ, Regno Unito

Indirizzo (UE):
Toolstream B.V.
Hogeweg 39
5301 LJ Zaltbommel
Paesi Bassi

Conservazione

- Conservare questo utensile con cura in un luogo sicuro, asciutto e lontano dalla portata dei bambini

Smaltimento

Rispettare sempre le normative nazionali per lo smaltimento di elettroutensili che non sono più funzionali e non sono atti alla riparazione.

- Non gettare utensili elettrici o apparecchiature elettriche ed elettroniche (RAEE) con i rifiuti domestici
- Contattare l'autorità locale di smaltimento rifiuti per informazioni sul modo corretto di smaltire gli utensili elettrici

Risoluzione dei problemi

Problema	Possibile Causa	Soluzione
Lo strumento non si avvia	L'interruttore automatico si è bloccato	Ripristinare l'interruttore automatico
	Guasto dello strumento	Far riparare lo strumento da un centro di assistenza Silverline autorizzato
Vibrazione eccessiva quando è in uso	Ruota allentata	Spegnere immediatamente e stringere saldamente i raccordi
	Attrezzo non completamente fissato al banco di lavoro	Controllare e serrare bulloni e raccordi
	L'attrezzo è stato direttamente fissato al banco da lavoro in metallo o i piedini in gomma sono mancanti o danneggiati	Montare un materiale che riduce le vibrazioni tra l'utensile e la superficie del banco da lavoro. Un piccolo pezzo di legno sarebbe sufficiente

Garanzia Silverline Tools

Questo prodotto Silverline è protetto da una garanzia di 3 anni

Per attivare la garanzia di 3 anni è necessario registrare il prodotto sul sito www.silverlinetools.com entro 30 giorni dalla data d'acquisto. La data d'inizio del periodo di garanzia corrisponde alla data d'acquisto riportata sullo scontrino di vendita.

Registrazione dell'acquisto

Accedere al sito: silverlinetools.com e selezionare il tasto Registrazione per inserire:

- Informazioni personali
- Dettagli del prodotto e informazioni sull'acquisto

Una volta che queste informazioni sono state inserite, Il vostro certificato di garanzia sarà inviato per posta elettronica nel formato PDF. Si prega di stampare e conservare il Certificato insieme alla ricevuta d'acquisto.

Termini & condizioni

Il periodo di garanzia decorre dalla data dell'acquisto presso il rivenditore indicata sulla ricevuta d'acquisto.

SI PREGA DI CONSERVARE LA RICEVUTA D'ACQUISTO

Nel caso in cui il prodotto risultasse difettoso entro 30 giorni dalla data d'acquisto, sarà necessario restituirlo al punto vendita presso cui è stato acquistato, presentando la ricevuta e spiegando chiaramente la natura del difetto riscontrato. Il prodotto difettoso sarà sostituito o sarà rimborsato l'importo d'acquisto.

Nel caso in cui il prodotto risultasse difettoso dopo 30 giorni dalla data d'acquisto, sarà necessario inviare una richiesta di indennizzo in garanzia a:

Silverline Tools Service Centre
PO Box 2988
Yeovil
BA21 1WU, Regno Unito

Le richieste di indennizzo devono essere presentate durante il periodo della garanzia.

Affinché la richiesta sia approvata, è necessario presentare anche la ricevuta d'acquisto originale, indicando il luogo e la data dell'acquisto del prodotto e il proprio nome e indirizzo.

Sarà necessario inoltre fornire una descrizione dettagliata del guasto riscontrato.

Le richieste effettuate durante il periodo di garanzia saranno verificate da Silverline Tools per stabilire se il difetto del prodotto è dovuto a problemi di materiali o di lavorazione.

Le spese di spedizione non saranno rimborsate. Tutti i prodotti devono essere spediti puliti e in condizioni tali da garantire l'esecuzione della riparazione in modo sicuro. I prodotti devono essere imballati con cura per evitare danni o lesioni durante il trasporto. Silverline Tools si riserva il diritto di non accettare prodotti spediti in condizioni non idonee o non sicure.

Le riparazioni saranno eseguite da Silverline Tools o da un centro di riparazione autorizzato.

La riparazione o la sostituzione del prodotto non estende o rinnova il periodo di garanzia.

Nel caso in cui determini che il prodotto e il difetto riscontrato sono coperti dalla garanzia, Silverline Tools provvederà a riparare l'utensile gratuitamente (esclusi i costi di spedizione) o, a propria discrezione, a sostituirlo con un nuovo utensile.

Gli utensili o le parti trattenuti da Silverline Tools in cambio di un prodotto o componente sostitutivo diventano proprietà di Silverline Tools.

La riparazione o la sostituzione di un prodotto in garanzia estende i diritti del consumatore previsti per legge, senza modificarli.

Cosa copre la garanzia:

- La riparazione del prodotto, nel caso in cui Silverline Tools determini che il problema sia dovuto a difetti dei materiali o difetti di lavorazione riscontrati durante il periodo della garanzia.
- Nel caso in cui un componente non sia più disponibile o fuori produzione, Silverline Tools si riserva il diritto di sostituirlo con un componente adeguato.

Cosa non copre la garanzia:

- La normale usura dei componenti per via dell'utilizzo del prodotto come indicato nelle istruzioni d'uso (ad esempio, lame, spazzole, cinghie, lampadine, batterie, ecc.).
- La sostituzione di accessori forniti a corredo, come ad esempio punte, lame, fogli abrasivi, dischi di taglio e altri componenti correlati
- I danni accidentali, causati dall'uso improprio, dall'abuso e dalla manipolazione, conservazione e cura inadeguata dell'utensile da parte del proprietario.
- L'uso del prodotto per fini non domestici.
- La modifica o alterazione del prodotto.
- Difetti causati dall'uso di parti e accessori che non siano componenti originali Silverline Tools.
- Installazione difettosa (fatto salvo quando l'installazione viene eseguita da Silverline Tools).
- Riparazioni o alterazioni eseguite da terze parti che non siano la Silverline Tools o da centri di riparazione autorizzati dalla stessa compagnia.
- Richieste diversi dal diritto alla correzione degli errori con lo strumento denominato in queste condizioni di garanzia non sono coperti dalla garanzia.

Introductie

Hartelijk dank voor de aanschaf van dit Silverline-gereedschap. Deze instructies bevatten informatie die u nodig hebt voor een veilige en doeltreffende bediening van dit product. Dit product heeft een aantal unieke eigenschappen. Lees deze handleiding aandachtig door, ook al bent u bekend bent met soortgelijke machines, zodat u alle voordelen van dit unieke ontwerp kunt benutten.

Houd deze handleiding bij de hand en zorg ervoor dat alle gebruikers van dit gereedschap de handleiding voor gebruik hebben gelezen en volledig hebben begrepen.

Beschrijving symbolen

Op het gegevensplaatje van uw gereedschap kunnen zich symbolen bevinden. Deze vertegenwoordigen belangrijke productinformatie en gebruiksinstructies.

Draag gehoorbescherming
Draag een veiligheidsbril
Draag een stofmasker
Draag een veiligheidshelm

Draag handschoenen

Lees de handleiding

Voorzichtig!

Gebruik niet de regen of in vochtige omstandigheden!

Enkel geschikt voor binnen gebruik!

Let op: terugslaggevaar!

Beschermingsklasse I (aardgeleiding)

Stofontginning vereist of aanbevolen

Ontkoppel de machine van de stroombron voor het maken van aanpassingen, het verwisselen van accessoires, het schoonmaken, het uitvoeren van onderhoudt en wanneer de machine niet in gebruik is!

Milieubescherming
Elektrische producten mogen niet met het normale huisvuil worden weggegooid. Indien de mogelijkheid bestaat, dient u het product te recyclen. Vraag de plaatselijke autoriteiten of winkelier om advies betreffende recyclen.

Voldoet aan de relevante wetgeving en veiligheidsnormen

Technische afkortingen en symbolen

V	Volt
~, AC	Wisselspannung
A, mA	Ampère, milliampère
n_0	Onbelaste snelheid
°	Grad
Ø	Diameter
Hz	Hertz
W, kW	Watt, kilowatt
/min or min^{-1}	Operaties per minuut
rpm	Revoluties per minuut
dB(A)	Decibel geluidsniveau (A-gewogen)
m/s^2	Meters per seconde (trilling)

Specificaties

Spanning: ..... 230 V~, 50 Hz
Vermogen: ..... 350 W
Onbelaste snelheid – schuurschijf (n_0): ..... 1500 min^{-1}
Schuurschijf afmeting: ..... Ø 150 mm
Schuurband afmeting: ..... 914 x 100mm & 915 x 100mm
Schuurband kantelhoek: ..... 0° - 90°
Schuurband oppervlak: ..... 390 x 100 mm
Tafel afmeting: ..... 390 x 125 mm
Schuurband snelheid: ..... 292 m/min <4,87 m/s>
Schuurband stofpoort: ..... Ø 40 mm (extern), Ø 37 mm (intern)
Schuurschijf stofpoortt: ..... Ø 40 mm (extern), Ø 34 mm (intern)
Tafel kantelhoek: ..... 0-45°
Beschermingsklasse: ..... ⏚
Beschermingsgraad: IP20
Power cord length: ..... 2 m
Afmetingen (L x B x H): ..... 520 x 380 x 315 mm
Gewicht: ..... 14,6 kg

Met het oog op onze aanhoudende productontwikkeling kunnen de specificaties van Silverline producten zonder voorafgaande kennisgeving worden gewijzigd.

Geluid en trilling:

Geluidsdruk L_{PA} ..... 75 dB(A)
Geluidsvermogen L_{WA} ..... 88 dB(A)
Onzekerheid K ..... 3 dB
Trilling: ..... <2,5 m/s^2

De geluidsintensiteit voor de bediener kan 85 dB(A) overschrijden en gehoorbescherming is noodzakelijk.

⚠ **WAARSCHUWING:** Bij een geluidsintensiteit van 85 dB(A) of hoger is het dragen van gehoorbescherming en het limiteren van de blootstellingstijd vereist. Bij oncomfortabel hoge geluidsniveaus, zelfs met het dragen van gehoorbescherming, stopt u het gebruik van de machine onmiddellijk. Controleer de pasvorm en het geluiddempingsniveau van de bescherming.

⚠ **WAARSCHUWING:** Blootstelling aan trilling resulteert mogelijk in gevoelloosheid, tinteling en een vermindert gripvermogen. Langdurige blootstelling kan aanleiding geven tot een chronische aandoening. Limiteer de blootstellingsduur en draag anti-vibratie handschoenen. Vibratie heeft een grotere invloed op handen met een temperatuur lager dan een normale, comfortabele temperatuur. Maak gebruik van de informatie in de specificaties voor het bereken van de gebruiksduur en frequentie van de machine.

⚠ **WAARSCHUWING:** De trillingsbelasting tijdens het werken met het elektrisch gereedschap kan variëren afhankelijk van de toepassing en van de opgegeven totale vibratiewaarde. Om adequate veiligheidsmaatregelen te kunnen nemen om de gebruiker te beschermen, moet bij een nauwkeurige schatting van de trillingsbelasting ook rekening worden gehouden met de tijden waarop de machine wordt uitgeschakeld of de machine ingeschakelt is, maar niet daadwerkelijk wordt gebruikt.

Het in deze handleiding vermelde trillingsniveau is gemeten volgens een standaard genormeerde meetmethode en kan worden gebruikt om het ene gereedschap met het andere te vergelijken. Het is ook geschikt voor een voorlopige inschatting van de trillingsbelasting.

Geluidniveau in de specificatie zijn vastgesteld volgens internationale norm. De waarden gelden voor een normaal gebruik in normale werkomstandigheden. Een slecht onderhouden, onjuist samengestelde of onjuist gebruikte machine produceert mogelijk hogere geluids- en trillingsniveaus. www.osha.europa.eu biedt informatie met betrekking tot geluids- en trillingsniveaus op de werkplek wat mogelijk nuttig is voor regelmatige gebruikers van machines.

Algemene veiligheid voor elektrisch gereedschap

⚠ **WAARSCHUWING Lees alle bediening- en veiligheidsvoorschriften.** *Het niet opvolgen van alle voorschriften die hieronder vermeld staan, kan resulteren in een elektrische schok, brand en/ of ernstig letsel.*

Bewaar deze voorschriften voor toekomstig gebruik.

De term "elektrisch gereedschap" in alle hieronder vermelde waarschuwingen heeft betrekking op uw elektrische gereedschap dat op het netwerk is aangesloten (met een snoer) of met een accu wordt gevoed (snoerloos).

1) Veiligheid in de werkruimte

a) Houd de werkruimte schoon en zorg voor een goede verlichting. *Rommelige en donkere ruimtes leiden vaak tot ongelukken.*

b) Werk niet met elektrisch gereedschap in explosieve omgevingen, bijvoorbeeld in de aanwezigheid van ontvlambare vloeistoffen, gassen of stof. *Elektrisch gereedschap brengt vonken teweeg die stof of dampen kunnen doen ontbranden.*

c) Houd kinderen en omstanders uit de buurt wanneer u elektrisch gereedschap bedient. *Door afleiding kunt u de controle over het gereedschap verliezen.*

2) Elektrische veiligheid

a) De stekkers van het elektrische gereedschap moeten passen bij het stopcontact. Pas de stekker niet aan. Gebruik geen adapterstekkers bij geaard elektrisch gereedschap. *Het gebruik van ongewijzigde stekkers en passende stopcontacten vermindert het risico op een elektrische schok.*

b) Vermijd lichamelijk contact met geaarde oppervlakken zoals pijpen, radiatoren, fornuizen en koelkasten. *Het risico op een elektrische schok neemt toe als uw lichaam geaard wordt.*

c) Laat elektrisch gereedschap niet nat worden. *Wanneer elektrisch gereedschap nat wordt, neemt het risico op een elektrische schok toe.*

d) Beschadig het snoer niet. Gebruik het snoer nooit om het elektrische gereedschap te dragen, te trekken of om de stekker uit het stopcontact te trekken. Houd het snoer uit de buurt van hitte, olie, scherpe randen of bewegende delen. *Een beschadigd of in de knoop geraakt snoer verhoogt het risico op een elektrische schok.*

e) Wanneer u elektrisch gereedschap buiten gebruikt, maak dan gebruik van een verlengsnoer dat geschikt is voor gebruik buitenshuis. *Gebruik een verlengsnoer dat geschikt is voor gebruik buitenshuis om het risico op een elektrische schok te verminderen.*

f) Indien het onvermijdelijk is om elektrisch gereedschap te gebruiken in een vochtige omgeving, gebruik dan een energiebron met een aardlekschakelaar (Residual Currency Device). *Het gebruik van een RCD vermindert het risico op een elektrische schok.*

3) Persoonlijke veiligheid

a) Blijf alert en gebruik uw gezonde verstand wanneer u elektrisch gereedschap bedient. Gebruik het elektrische gereedschap niet wanneer u vermoeid bent of onder invloed bent van drugs, alcohol of medicijnen. *Onoplettendheid tijdens het bedienen van elektrisch gereedschap kan leiden tot ernstig letsel.*

b) Maak gebruik van persoonlijke bescherming. Draag altijd een veiligheidsbril. *Passende bescherming voor de omstandigheden, zoals een stofmasker, niet-slippende veiligheidsschoenen een helm of gehoorbescherming, vermindert het risico op persoonlijk letsel.*

c) Zorg ervoor dat het apparaat niet per ongeluk wordt gestart. Controleer of de schakelaar in de 'uit'-stand staat voordat u de stekker in het stopcontact steekt. *Het dragen van elektrisch gereedschap met uw vinger op de schakelaar of het aansluiten van elektrisch gereedschap op het netwerk met de schakelaar ingeschakeld kan tot ongelukken leiden.*

d) Verwijder alle stel- of moersleutels voordat u het elektrische gereedschap inschakelt. *Een moer- of stelsleutel die zich op een draaiend onderdeel van het elektrische gereedschap bevindt, kan leiden tot letsel.*

e) Reik niet te ver. Blijf altijd stevig en in balans staan. *Zo houdt u meer controle over het elektrische gereedschap in onverwachte situaties.*

f) Draag geschikte kleding. Draag geen loshangende kleding of sieraden. Houd haren, kleding en handschoenen uit de buurt van bewegende delen. *Loshangende kleding, sieraden en los hangende haren kunnen vast komen te zitten in bewegende delen.*

g) Als er onderdelen voor stofafvoer- en stofverzameling worden meegeleverd, sluit deze dan aan en gebruik deze op de juiste wijze. *Het gebruik van deze onderdelen kan het risico op stof gerelateerde ongelukken verminderen.*

h) Laat vertrouwdheid door het veelvoudig gebruik van gereedschap u niet zelfgenoegzaam maken en negeer nooit de veiligheidsprincipes. *Een roekeloze handeling kan in een fractie van een seconde een ernstige verwonding veroorzaken.*

4) Gebruik en onderhoud van elektrisch gereedschap

a) Forceer elektrisch gereedschap niet. Gebruik elektrisch gereedschap dat geschikt is voor het werk dat u wilt uitvoeren. *Geschikt elektrisch gereedschap werkt beter en veiliger op een passende snelheid.*

b) Gebruik het elektrische gereedschap niet als de schakelaar van het apparaat niet in- en uitschakelt. *Elektrisch gereedschap dat niet bediend kan worden met de schakelaar is gevaarlijk en moet gerepareerd worden.*

c) Haal de stekker uit het stopcontact voordat u instellingen aanpast, toebehoren verwisselt of het elektrische gereedschap opbergt. *Dergelijke voorzorgsmaatregelen verminderen het risico op het per ongeluk starten van het elektrische gereedschap.*

d) Berg elektrisch gereedschap dat niet in gebruik is op buiten bereik van kinderen. Laat mensen die niet bekend zijn met het elektrische gereedschap of met deze instructies het elektrische gereedschap niet bedienen. *Elektrisch gereedschap is gevaarlijk in de handen van onervaren gebruikers.*

e) Onderhoud uw elektrisch gereedschap. Controleer op foutieve uitlijning of het vastslaan van bewegende delen, gebroken onderdelen en elke andere afwijking die de werking van het elektrische gereedschap zou kunnen beïnvloeden. Indien het elektrische gereedschap beschadigd is, moet u het laten repareren voordat u het weer gebruikt. *Veel ongelukken worden veroorzaakt door slecht onderhouden elektrisch gereedschap.*

f) Houd snijwerktuigen scherp en schoon. *Goed onderhouden snijwerktuigen met scherpe messen slaan minder snel vast en zijn gemakkelijker te bedienen.*

g) Gebruik het elektrische gereedschap, de accessoires en onderdelen, etc. volgens deze instructies en volgens bestemming voor het specifieke type elektrisch gereedschap, en houd daarbij rekening met de werkomstandigheden en het uit te voeren werk. *Gebruik van elektrisch gereedschap voor werkzaamheden die verschillen van die waarvoor het apparaat bestemd is, kan leiden tot gevaarlijke situaties.*

h) Zorg dat de handvaten en grepen droog, schoon en vrij van olie en vet zijn. *Glibberige handvaten en grepen zijn niet veilig te gebruiken en zorgen voor minder controle in onverwachte situaties.*

5) Onderhoud

a) Laat uw elektrische gereedschap onderhouden door een gekwalificeerde vakman en gebruik alleen identieke vervangstukken. *Zo bent u er zeker van dat de veiligheid van het elektrische gereedschap gewaarborgd blijft.*

Specifieke veiligheidsinformatie

Veiligheid schuurmachines

⚠ **WAARSCHUWING!**

- Houdt de machine bij de geïsoleerde handvaten vast. Wanneer de machine door een stroomsnoer schuurt komen onderdelen mogelijk onder stroom te stoom te staan wat kan resulteren in elektrische schok
- Aanbeveling dat het gereedschap altijd via een reststroomapparaat wordt geleverd met een nominale reststroom van 30 mA of minder
- Als de vervanging van het stroomsnoer noodzakelijk is, moet dit door de fabrikant of zijn agent worden uitgevoerd om een veiligheidsgevaar te vermijden

a. Draag te allen tijde de juiste bescherming. Draag een stofmasker (minimale beschermingswaarde FFP2), veiligheidsbril en gehoorbescherming

b. Het is de verantwoordelijkheid van de gebruiker om ervoor te zorgen dat personen die zich in de nabijheid van de werkruimte bevinden ook met de gepaste persoonlijke bescherming zijn uitgerust

c. Neem speciale voorzorgen bij het schuren van bepaalde houtsoorten (zoals beuk, eik, mahonie en teak), omdat het stof dat daarbij vrijkomt giftig is en bij bepaalde personen extreme reacties kan teweegbrengen

d. Bewerk geen materiaal wat asbest bevat. Neem contact op met een gekwalificeerd persoon wanneer u enigszins onzeker bent of materiaal asbest bevat

e. Schuur geen magnesium of legeringen met een hoog magnesiumgehalte

f. Ben bewust van verf op andere behandelingen op het te schuren materiaal. Vele behandelingen produceren schadelijk zaagsel. Bij werkzaamheden aan een gebouw van vóór 1960 is de kans op loodhoudende verf groter.

g. Het stof dat vrijkomt bij het afschuren van loodhoudende verf is vooral gevaarlijk voor kinderen, zwangere vrouwen en personen met hoge bloeddruk. Laat deze personen de werkplaats niet betreden, zelfs niet met de juiste beschermende kleding

h. Gebruik wanneer mogelijk een stofafzuigsysteem om stof en afval onder controle te houden

i. Wees vooral voorzichtig wanneer u de machine voor zowel het schuren van hout als het schuren van metaal gebruikt. Vonken van de metaalbewerking kunnen houtschuurstof gemakkelijk doen ontbranden. Maak uw machine altijd grondig schoon om de kans op brand te verkleinen

j. **De stofzak dient tijdens gebruik regelmatig, en na elk gebruik geleegd te worden.** Zaagsel is mogelijk een explosierisico. Gooi zaagsel niet in open vuur. Wanneer stofdeeltjes in contact komen met water of oliedeeltjes ontstaat mogelijk spontane ontbranding

k. **Werkvlakken en schuurpapier kunnen tijdens het gebruik erg heet worden. Leg het werk even stil als het werkvlak tekenen van brand (rook of as) vertoont, en laat het materiaal afkoelen.** Raak het werkvlak of schuurpapier niet aan voordat het is afgekoeld.

l. **Raak het bewegende schuurpapier niet aan**

m. **Schakel de machine uit voordat u het neerlegt**

n. **Gebruik geen nat schuurpapier.** Vloeistoffen gaan mogelijk de motor in wat kan resulteren in elektrische schok

o. **Ontkoppel de machine van de stroomtoevoer voor het maken van enige aanpassingen en/of het verwisselen van schuurpapier**

p. **Zelfs wanneer het gereedschap gebruikt wordt zoals is voorgeschreven, is het niet mogelijk alle resterende risicofactoren te elimineren.** Gebruik de machine bij enige twijfel niet

Vermijd een overbelasting van het motor

Let op: Schuurmachines zijn ontworpen om te werken onder belasting. Met dien verstande dat de motor snel wordt afgekoeld, zal er minimale slijtage of schade ontstaan

- Overbelast het schuurmachine niet te veel
- Als de gereedschap een brandende geur uitstoot, stop de machine niet; In plaats daarvan, verwijder van de last en loop met hoge snelheid gedurende ongeveer 5-10 seconden, om de motor te laten afkoelen, voordat u verder gaat met het gebruik van het gereedschap
- Verwijder de schuurmachine met regelmatige tussenpozen van de last om het tijdens het gebruik af te koelen

Als een schuurmachine op kleverig materiaal vertraagt terwijl hij onder de belasting staat:

1. Controleer of het juiste type schuurschijf gebruikt wordt
2. Doe de machine in platte passages over het materiaal

Belangrijke veiligheidsvoorzieningen! Zorg voor een juiste werking, onderhoud volgens de instructies en schakel NOOIT uit!

Productbeschrijving

1.	Bandrichtingaanduiding
2.	Hefboom bandspanning
3.	Bandinstelknop
4.	Bandschuurmachine prop
5.	Instelbaar plateumontagegat (schijf)
6.	Afdekking aandrijfriem
7.	Montagegat schijfbescherming
8.	Klemmoer riemhoek
9.	As
10.	Rubberen voet
11.	AAN/UIT Schakelaar
12.	Instelbaar plateumontagegat (band)
13.	Plateaumontagebout
14.	Schuurband
15.	Bevestigingsgat gereedschapsteun (zijde)
16.	Bevestigingsgat gereedschapsteun (voor)
17.	Zelfsnijdende schroef
18.	Stofafvoerpoort (band)
19.	Voedingsnoer
20.	Motor
21.	Opening tafelbevestiging
22.	Afdekking schuurband
23.	Schroef afdekking schuurband
24.	Plaat schuurschijf
25.	Stofafvoerpoort (schijf)
26.	3 x Borgschroef schijf
27.	Schuurschijf
28.	Klittenband schuurkussen
29.	2 x Schroef gereedschapsteun
30.	Zeskantsleutel 4mm
31.	2 x M6 Ring
32.	4 x M5 Ring
33.	4 x Schroef stofafvoerpoort (schijf)
34.	M7 Ring
35.	M7 Veerring
36.	Gereedschapssteunbout
37.	Gereedschapssteun
38.	Bescherming schijf
39.	Instelbaar plateau
40.	Verstekgeleidingskanaal
41.	Schaal plateauhoek
42.	Verstekgeleiding
43.	Borgknop verstekgeleiding
44.	Verstekschaal
45.	Borgknop plateauhoek
46.	Indicator plateauhoek
47.	Stelschroef
48.	Zeskantsleutel 3mm

Gebruiksdoel

Gecombineerde tafel band- en schijfschuurmachine. De machine is geschikt voor het schuren van verschillende materialen waaronder metaal, hout en plastic. Schuurwerkzaamheden hangen af van het bevestigde schuurband/schuurschijf type en korrelgrofte. Niet geschikt voor het schuren van materialen die mogelijk giftige en of licht ontvlambare stoffen/deeltjes produceren. Niet geschikt voor het schuren met vloeistoffen inclusief water en olie. Niet geschikt voor commercieel en industrieel gebruik

Het uitpakken van uw gereedschap

- Pak uw toestel / gereedschap uit. Inspecteer het en zorg dat u met alle kenmerken en functies vertrouwd raakt.
- Controleer of alle onderdelen aanwezig zijn en in goede staat verkeren. Als er onderdelen ontbreken of beschadigd zijn, zorg dan dat deze vervangen worden voor u dit toestel / gereedschap gebruikt

Voorafgaand aan het gebruik

⚠ **WAARSCHUWING:** Ontkoppel de machine van de stroombron voordat u accessoires wisselt of enige aanpassingen maakt

⚠ **WAARSCHUWING:** Zorg ALTIJD ervoor dat alle onderdelen en accessoires goed vast zitten en dat bewegende delen niet in contact komen met beschermende of stationaire delen van het gereedschap.

Let op: Het is ten hoogste aanbevolen de machine via een aardlekschakelaar op een stroombron aan te sluiten

Let op: De machine is geaard en dienen enkel op stroomkringen aangesloten te worden met een aardeaansluiting. Gebruik de machine niet zonder aardeaansluiting

Tafel-/plateaubevestiging

- Bevestig de 4 rubberen voeten (10) op de basis van het gereedschap.

BELANGRIJK: Voer de montage STEEDS stevig uit op een sterke en stabiele werkbank (fittingen niet meegeleverd) zodra geassembleerd.

- Monteer het gereedschap op de werkbank met behulp van de bankmontagegaten (21).
- Zorg ervoor dat het gereedschap stevig staat en niet kan verplaatst worden alvorens het te gebruiken.

Assemblage schuurschijf

1. Lijn de gaten in de schijfafdekking (38) uit met de montagegaten (7) van de schijfafdekking, zoals is terug te vinden in Afbeelding A en B.
2. Bevestig de schijfafdekking met behulp van de drie schijfafdekkingstelschroeven (26), waarbij men er zorg voor dient te dragen dat de 4 van schroefdraad voorziene gaten op de afdekking onderaan gepositioneerd zijn (Afbeelding B).
3. Verwijder voorzichtig het steunkussen van het klittenband-schuurkussen (28) en breng het klittenband-schuurkussen aan op de schuurschijfplaat (24) (Afbeelding C)
4. Breng de geleverde schuurschijf (27) aan op het klittenband- schuurkussen
5. Schroef de stelschroef (47) gedeeltelijk in het van schroefdraad voorziene gat aan de achterzijde van de schuurschijfplaat (24).
6. Lijn de platte rand van de as (9) uit met de stelschroef (47) op de schuurschijfplaat (24) (Afbeelding D).
7. Gebruik de 4 mm zeskantsleutel (30) en de sleuf bovenop de schijfafdekking om toegang te krijgen tot de stelschroef (47), en span deze aan (Afbeelding E.
8. Bevestig de stofafvoerpoort (schijf) (25) op de schijfafdekking (38) met behulp van de stofafvoerpoortschroeven (33) en M5 ringen (32) (Afbeelding F).

Bevestigen van de gereedschapssteun

Zie afbeelding G.

1. Met de schuurband (14) in de horizontale positie positioneert u de steun (37).
2. Schroef de twee gereedschapsteunschroeven (29) met behulp van de twee M6 ringen (31) in de bevestigingsgaten van de gereedschapsteun (vooraan) (16).
3. Schroef de gereedschapsteunbout (36) met behulp van de twee M7 ringen (34) en een M7 veerring in het bevestigingsgat van de gereedschapsteun (15).

BELANGRIJK: Verzeker u voorafgaand aan het begin van de werkzaamheden ervan dat de gereedschapsteun (37) geen contact maakt met de schuurband.

Bevestigen van het instelbare plateau

Opmerking: Het instelbare plateau (39) kan gepositioneerd worden om de schijf- of bandschuurmachine te gebruiken (Afbeeldingen H & I).

- Om het instelbare plateau op de schijf- of bandschuurmachine te bevestigen:

1. Zorg ervoor dat de plateaustang stevig is bevestigd op het instelbare plateau (39) met behulp van de 4 mm zeskantsleutel (30).
2. Schroef de plateaumontagebout (13) gedeeltelijk in het van schroefdraad voorziene gat in de buurt van het montagegat van het instelbare plateau (band) (12) of het montagegat van het instelbare plateau (schijf) (5), afhankelijk van welke functie gewenst is.
3. Plaats het instelbare plateau in het gewenste montagegat (12 of 5).
4. Span de plateaumontagebout (13) aan om het instelbare plateau in de gewenste positie vast te zetten.

BELANGRIJK: Verzeker u er STEEDS van dat de plateaumontageschroef is vastgeklemd tegen de platte rand van de plateaumontagestang.

- Om de hoek van het instelbare plateau aan te passen:

1. Draai de hoekborgknop van het plateau in tegenwijzerzin om te lossen.
2. Schuif het plateau naar de gewenste hoek die met behulp van de plateauhoekindicator (46) is af te lezen op de plateauhoekschaal (41).
3. Draai de hoekborgknop in wijzerzin om het instelbare plateau onder de gewenste hoek vast te zetten.

Aanbrengen van de verstekgeleiding

Zie afbeelding I.

- De verstekgeleiding (42) schuift in het verstekgeleidingskanal (40) van het instelbare plateau (39).
- Om de hoek van de verstekgeleiding aan te passen:

1. Los de borgknop (45) voor de verstekgeleiding door in tegenwijzerzin te draaien.
2. Schuif de verstekgeleiding naar de gewenste hoek met behulp van de verstekschaal (44).
3. Span de borgknop voor de verstekgeleiding opnieuw aan.

Instellen van de schuurband

- De schuurband (14) kan slippen of zijdelings verschuiven tijdens het gebruik indien de spanning van de band niet correct is ingesteld.
- Om de spanning van de schuurband aan te passen, draait u de bandinstelknop (3) in wijzerzin om aan te spannen, en in tegenwijzerzin om de spanning te verminderen (Afbeelding K)

Stofafvoer

Opmerking: De schijf- en bandschuurmachine hebben onafhankelijke stofafvoerpoorten (1! & 25). Het is ten sterkste aan te bevelen om een stofafvoersysteem te gebruiken in combinatie met dit gereedschap.

1. In het geval de schijfschuurmachine verbindt u de slang van het stofafvoersysteem of van de stofzuiger met de stofafvoerpoort (schijf) (25) (Afbeelding L).

In het geval de bandschuurmachine verbindt u de slang van het stofafvoersysteem of van de stofzuiger met de stofafvoerpoort (band) (18) (Afbeelding M).

Werking

⚠ **WAARSCHUWING:** Draag STEEDS gepaste persoonlijke beschermende uitrusting, met inbegrip van oogbeschermingen, gehoorbescherming, en ademhalingsbescherming, wanneer u dit gereedschap gebruikt.

⚠ **WAARSCHUWING:** Gebruik SLECHT EEN van de schuurmechanismen per keer, het gereedschap is niet ontworpen voor gelijktijdige schuurbewerkingen.

⚠ **Werkingscyclus:** Gebruik het gereedschap nooit langer dan 20 minuten per uur. Het is aan te bevelen om de werkingstijd te beperken tot 10 minuten om het risico op schade aan het gereedschap naar aanleiding van oververhitting te vermijden.

BELANGRIJK: Fijne stofdeeltjes worden geproduceerd tijdens het schuren. Stofdeeltjes mogen niet ingeademd worden en mogen niet in contact komen met de huid. Fijne metaaldeeltjes kunnen schade veroorzaken aan de motor en aan de mechanismen. Het is aan te bevelen om een stofafvoersysteem te gebruiken in combinatie met dit gereedschap.

IN- & UIT-schakelen

Opmerking: Schakel de machine niet IN of UIT wanneer ze belast is. Laat de motor steeds de volle snelheid bereiken alvorens een belasting aan te brengen, en zorg ervoor dat de machine volledig tot stilstand is gekomen alvorens ze zonder toezicht achter wordt gelaten.

- Om de machine IN te schakelen, drukt u op de 'I' van de AAN/UIT-schakelaar (11).
- Om de machine UIT te schakelen, drukt u op de 'O' van de AAN/UIT-schakelaar.

Schuren

- Breng het werkstuk steeds aan de linker zijde ten opzichte van het centrum van de schuurschijf (27) aan om terugslag te vermijden.
- Houd het werkstuk steeds met beide handen vast en zorg ervoor dat er nooit lichaamsdelen of losse kledij in de buurt van het schuuroppervlak komen.
- Beweeg het werkstuk tijdens het schuren over het schuuroppervlak om een niet-uniforme slijtage van de band of van de schijf te vermijden.
- Wees extra voorzichtig bij het schuren van kleine werkstukken.
- Oefen geen overmatige druk uit op de schuurband (14) of op de schuurschijf (27).

Houd de afstand tussen het schuuroppervlak en de rand van het instelbare plateau (39) minimaal 1,6 mm. Dit zal variëren wanneer u het plateau onder verschillende hoeken plaatst.

Accessoires

- Verschillende accessoires en verbruiksmiddelen, waaronder verschillende korrelgrofte schuurbanden zijn verkrijgbaar bij uw Silverline handelaar.
- Reserve onderdelen zijn verkrijgbaar op toolsparesonline.com

Onderhoud

WAARSCHUWING: Ontkoppel de machine van de stroombron voordat u de machine schoonmaakt of enig onderhoud uitvoert

Vervangen van de schuurband

1. Beweeg de bandspanningshefboom (2) naar voren (Afbeelding N).
2. Verwijder de vier schroeven van de schuurbandafdekking (23) en de twee zelfsnijdende schroeven (17) uit de schuurbandafdekking (17) (Afbeeldingen O & P).
3. Verwijder de schuurbandafdekking (22) voorzichtig.
4. Verwijder de gebruikte schuurband (14).
5. Breng de nieuwe schuurband aan, waarbij u ervoor dient te zorgen dat de rotatierichting van de band overeenstemt met de bandrichtingindicator (1).
6. Breng de schuurbandafdekking opnieuw aan.
7. Plaats de bandspanningshefboom opnieuw in de oorspronkelijke positie om de band aan te spannen.

Opmerking: voor fijne aanpassingen van de bandspanning wordt er verwezen naar het hoofdstuk "Instellen van de schuurband".

Vervangen van de schuurschijf

1. Indien het aanwezig is, verwijder dan het instelbare plateau (39) van de voorzijde van de schuurschijf (27).
2. Verwijder de stofafvoeropening (schijf) (25).
3. Verwijder voorzichtig de aanwezige en versleten schuurschijf (27).

4. Breng voorzichtig een nieuwe schuurschijf aan, waarbij u er zeker van dient te zijn dat deze juist gecentraliseerd is.
5. Breng de stofafvoeropening (schijf) opnieuw aan.
6. Voer een test uit om te controleren dat de schijf normaal werkt.
7. Breng het plateau opnieuw aan indien vereist.

Vervangen van de motorriem

1. Indien het aanwezig is, verwijder dan het instelbare plateau (39) van de voorzijde van de schuurschijf (27).
2. Verwijder de stofafvoeropening (schijf) (25).
3. Verwijder de schuurschijfplaat (24).
4. Verwijder de schijfafdekking (38).
5. Verwijder de schroeven uit de zijkant van de aandrijfriemafdekking (6).
6. Verwijder de aandrijfriemafdekking (Afbeelding Q).
7. Controleer of specificaties van de versleten riem overeenstemmen met deze van de nieuwe riem alvorens deze laatste aan te brengen.
8. Schuif de versleten aandrijfriem voorzichtig af.
9. Breng de nieuwe riem aan over het bovenste wiel alvorens hem vervolgens op de motorriemas te schuiven.
10. Breng alle onderdelen opnieuw aan in de omgekeerde volgorde, en zorg ervoor dat alle onderdelen stevig vast zitten.
11. Controleer of de riem correct werkt door een test uit te voeren, waarbij een belasting moet opgelegd worden aan het gereedschap.

Algemene inspectie

- Controleer regelmatig of alle bevestigingsschroeven aangedraaid zijn
- Inspecteer het netsnoer van het gereedschap op eventuele schade of slijtage, voorafgaand aan elk gebruik. Reparaties mogen enkel uitgevoerd worden door een geautoriseerd Silverline-servicecentrum. Dit geldt eveneens voor verlengsnoeren die in combinatie met dit gereedschap gebruikt worden.

Schoonmaken

- Houd het gereedschap te allen tijde schoon. Vuil en stof zorgen ervoor dat interne componenten sneller slijten, en zorgen er dus voor dat de nuttige levensduur van het apparaat verkort wordt Maak het lichaam van het gereedschap schoon met een zachte borstel of met een droog doek. Indien aanwezig, maak dan gebruik van droge perslucht om de ventilatiegaten door te blazen
- Maak de behuizing van het gereedschap schoon met een zachte vochtige doek en met een milde detergent. Gebruik geen alcohol, petroleum, of sterke schoonmaakmiddelen.
- Gebruik nooit bijtende middelen om plastic onderdelen schoon te maken

Contact

Voor technische ondersteuning of voor reparatieadvies, gelieve contact op te nemen met de hulplijn op (+44) 1935 382 222

Web: www.silverlinetools.com

VK-Adres:
Toolstream Ltd.
Boundary Way
Lufton Trading Estate
Yeovil, Somerset
BA22 8HZ, Verenigd Koninkrijk

EU-Adres:
Toolstream B.V.
Hogeweg 39
5301 LJ Zaltbommel
Nederland

Opberging

- Berg de machine op een droge en veilige plek, buiten het bereik van kinderen op.

Afvoer

Bij de verwijdering van elektrische machines neemt u de nationale voorschriften in acht.

- Elektrische en elektronische apparaten en accu's mogen niet met uw huishoudelijk afval worden weggegooid
- Neem contact op met uw gemeente voor informatie betreffende de verwijdering van elektrisch gereedschap

Problem oplossen

Probleem	Mogelijke oorzaak	Oplossing
De machine start niet	Gesprongen zekering	Vervang de zekering
	Machine fout	Laat de machine bij een geautoriseerd Silverline Service center repareren
Overmatige trilling tijdens het gebruik van de machine	Los wiel	Schakel de machine onmiddellijk uit en draai het wiel vast
	De machine is niet stevig op de werkbank gemonteerd	Draai de bouten vast
	De machine is direct op een metalen werkbank gemonteerd wat resulteert in hevig trillen	Plaats een trilling-verminderende isolatie tussen de machine en de werkbank om de trillingen te minimaliseren

Silverline Tools garantie

Dit Silverline product komt met 3 jaar garantie.

U hebt recht op 3 jaar garantie als u dit product binnen 30 dagen na aankoop op silverlinetools. com registreert. De garantieperiode gaat in vanaf de aankoopdatum op het ontvangstbewijs.

Uw product registreren

Ga naar: silverlinetools.com, klik op de 'Guarantee Registration '(registratie) knop en voer het volgende in:

- Uw persoonlijke gegevens
- De productinformatie en de aankoopdatum

Het garantiebewijs wordt vervolgens in PDF-formaat aangemaakt. Druk het af en bewaar het bij het product.

Voorwaarden

De garantieperiode gaat in vanaf de aankoopdatum op het ontvangstbewijs.

BEWAAR UW ONTVANGSTBEWIJS OP EEN VEILIGE PLAATS

Als dit product binnen 30 dagen na de aankoopdatum een gebrek vertoont, breng het dan samen net uw ontvangstbewijs naar de winkel waar u het heeft gekocht en beschrijf het gebrek in detail. Het product wordt vervolgens terugbetaald of omgewisseld.

Als dit product na de periode van 30 dagen een gebrek vertoont, stuur het dan naar:

Silverline Tools Service Centre
PO Box 2988
Yeovil
BA21 1WU, VK

Garantie claims moeten binnen de garantieperiode worden ingediend.

Zonder het originele ontvangstbewijs met de aankoopdatum, uw naam, adres en plaats van aankoop kan geen werk aan het product uitgevoerd worden. .

Beschrijf het gebrek dat verholpen moet worden in detail.

Bij claims die binnen de garantieperiode worden ingediend, gaat Silverline Tools na of het een materiaal- of een fabrieksfout betreft.

De verzendkosten worden niet vergoed. Bied de artikelen die u terugstuurt voor reparatie in een schone en geborgde staat aan. Verpak ze zorgvuldig om schade en letsel tijdens het vervoer te voorkomen. Ongepaste en onveilige leveringen kunnen worden afgewezen.

Al het werk wordt uitgevoerd door Silverline Tools of een officiële reparatiedienst.

De garantieperiode wordt door herstelling of vervanging van het product niet verlengd.

Defecten waarvan wij beschouwen dat ze onder de garantie vallen, worden verholpen door middel van een kosteloze herstelling van het gereedschap (exclusief verzendingskosten) of een vervanging door een gereedschap in perfecte staat van werking.

De ingehouden gereedschappen of onderdelen die zijn vervangen, worden het eigendom van Silverline Tools.

De herstelling of vervanging van het product onder garantie is bijkomstig aan en heeft geen invloed op uw wettelijke rechten als consument,.

Wat is gedekt:

- De reparatie van het product, mits naar tevredenheid van Silverline Tools kan worden vastgesteld dat de gebreken ontstaan zijn tijdens de garantieperiode en het gevolg zijn van materiaal- of fabrieksfouten.
- Voor onderdelen die niet meer verkrijgbaar zijn of niet meer vervaardigd worden zal Sirverline Tools een functionele vervanging uitvoeren.

Wat niet is gedekt:

Silverline Tools geeft geen garantie op herstellingen als gevolg van:

- Normale slijtage veroorzaakt door gebruik in overeenstemming met de handleiding zoals zaagbladen, borstels, riemen, gloeilampen, batterijen enz.
- De vervanging van meegeleverd toebehoren zoals boortjes, zaagbladen, schuurvellen, snijdschrijven en aanverwante producten.
- Toevallige schade, gebreken ten gevolge van nalatig gebruik of verzorging, misbruik, verwaarlozing, achteloze bediening of hantering van het product.
- Gebruik van het product voor andere doeleinden dan normaal huishoudelijk gebruik.
- Alle wijzigingen van het product.
- Gebruik van andere onderdelen en toebehoren dan de originele onderdelen van Silverline Tools.
- Foutieve installatie (behalve wanneer geïnstalleerd door Silverline Tools).
- Herstellingen of wijzigingen die zijn uitgevoerd door anderen dan Silverline Tools of diens officiële reparatiediensten.
- Uitgezonderd het recht op het verhelpen van gebreken van het gereedschap volgens deze garantievoorwaarden worden geen claims gedekt.

Wprowadzenie

Dziękujemy za zakup narzędzia marki Silverline. Zapoznaj się z niniejszymi instrukcjami: zawierają one informacje niezbędne dla bezpiecznej i wydajnej obsługi produktu. Produkt posiada szereg unikalnych funkcji, dlatego też, nawet, jeśli jesteś zaznajomiony z podobnymi produktami, przeczytanie instrukcji obsługi umożliwi Ci pełne wykorzystanie tego wyjątkowego projektu. Przechowuj niniejsze instrukcje w zasięgu ręki i upewnij się, że użytkownicy narzędzia przeczytali i w pełni zrozumieli wszystkie zalecenia.

Opis symboli

Tabela znamionowa zawiera symbole dotyczące narzędzia. Stanowią one istotne informacje o produkcie lub instrukcje dotyczące jego stosowania.

Należy nosić środki ochrony słuchu
Należy nosić okulary ochronne
Należy nosić środki ochrony dróg oddechowych
Należy używać kasku ochronnego

Należy nosić rękawice ochronne

Należy w całości przeczytać instrukcję obsługi

Uwaga!

NIE WOLNO korzystać z urządzenia w przypadku deszczu lub w wilgotnym środowisku!

Do użytku wyłącznie w pomieszczeniach!

Bądź świadomy odrzutu!!

Konstrukcja klasy I (podwójnie izolowana dla dodatkowej ochrony)

Wymagana lub zalecana ekstrakcja pyłu

Należy zawsze odłączać urządzenie od zasilania elektrycznego, podczas regulacji, wymiany akcesoriów, czyszczenia, konserwacji oraz gdy nie jest w użytku!

Ochrona środowiska
Nie należy wyrzucać zużytych produktów elektrycznych wraz z odpadami komunalnymi. Jeśli jest to możliwe, należy przekazać produkt do punktu recyklingu. W celu uzyskania wskazówek dotyczących recyklingu należy skontaktować się z władzami lokalnymi lub sprzedawcą.

Urządzenie zgodne z odpowiednimi przepisami i normami bezpieczeństwa

Kluczowe skróty i symbole techniczne

V	Wolt
~, AC	Prąd przemienny
A, mA	Amper, milli-Amp
n_o	Prędkość bez obciążenia
°	Stopnie
Ø	Średnica
Hz	Herc
⎓, DC	Prąd stały
W, kW	Wat, kilowat
/min or min⁻¹	Obroty lub ruch postępowo zwrotny) na minutę
dB(A)	Poziom hałasu w decybelach (A mierzony)
m/s²	Metry na sekundę do kwadratu (wartość drgań)

Dane techniczne

Napięcie elektryczne: 230 V~, 50 Hz
Moc: 350 W
Prędkość bez obciążenia – tarcza szlifierska (n_o): 1500/min
Rozmiar tarczy ściernej : Φ150 mm
Rozmiar taśmy szlifierskiej: 914 x 100 mm & 915 x 100 mm
Kąt nachylenia stołu szlifierki taśmowej: 0° - 90°
Powierzchnia taśmy szlifierskiej: 390 x 100 mm
Rozmiar stołu: 390 x 125 mm
Prędkość taśmy: 292 m/min <4,87 m/s>
Króciec odsysania pyłu szlifierki taśmowej: Φ40 mm (rozm. zew.), Φ37 mm
Króciec odsysania tarczy ściernej: Φ40 mm (rozm. zew.), Φ34 mm
Nachylenie stołu: 0-45°
Klasa ochrony:
Stopień ochrony: IP20
Długość przewodu zasilającego: 2 m
Wymiary (Dł. x Szer. x Wys.): 520 x 380 x 315 mm
Waga: 14,6 kg

W wyniku nieprzerwanego procesu rozwojowego produktów, dane techniczne poszczególnych produktów Silverline mogą ulec zmianie bez uprzedniego powiadomienia.

Parametry emisji dźwięku i wibracji:

Poziom ciśnienia akustycznego L_{PA}: 75 dB(A)
Poziom mocy akustycznej L_{WA}: 88 dB(A)
Niepewność pomiaru K: 3 dB
Wibracje: <2,5 m/s²

Poziom natężenia dźwięku dla operatora może przekroczyć 85 dB(A) dlatego konieczne jest zastosowanie środków ochrony słuchu.

⚠ **OSTRZEŻENIE:** Jeżeli poziom hałasu przekracza 85 dB(A) należy zawsze stosować środki ochrony słuchu oraz ograniczyć czas narażenia słuchu na nadmierny hałas. Jeśli poziom hałasu powoduje dyskomfort, nawet w przypadku zastosowania środków ochrony słuchu, niezwłocznie przestań korzystać z narzędzia i sprawdzić czy środek ochrony słuchu jest prawidłowo zamontowany i zapewnia odpowiedni poziom tłumienia dźwięku w odniesieniu do poziomu hałasu wytwarzanego przez narzędzie.

⚠ **OSTRZEŻENIE:** Narażenie użytkownika na wibracje narzędzia może spowodować utratę zmysłu dotyku, drętwienie, mrowienie i zmniejszenie zdolności uchwytu. Długotrwałe narażenie może prowadzić do stanu przewlekłego. Jeśli jest to konieczne, ograniczc czas narażenia na wibracje i stosuj rękawice antywibracyjne. Nie korzystaj z urządzenia w trybie ręcznym w temperaturze niższej niż normalna komfortowa temperatura otoczenia, ponieważ zwiększy to efekt wywoływany przez wibracje. Skorzystaj z wartości liczbowych podanych w specyfikacji dotyczącej wibracji, aby obliczyć czas trwania i częstotliwość pracy z narzędziem.

⚠ **OSTRZEŻENIE:** Emisja drgań podczas rzeczywistego użytkowania elektronarzędzia może różnić się od podanej wartości całkowitej w zależności od sposobu używania narzędzia. Należy zidentyfikować i wprowadzić dodatkowe środki bezpieczeństwa, mające na celu ochronę operatora przed skutkami ekspozycji na drgania w konkretnych warunkach (trzeba wziąć pod uwagę także okresy, gdy urządzenie jest wyłączone, lub gdy jest wprawdzie włączone, ale nie jest używane do pracy).

Deklarowana wartość całkowita drgań została zmierzona zgodnie ze standardową metodą badania i może być wykorzystana do porównywania narzędzi. Deklarowana całkowita wartość drgań może być również wykorzystywana w celu przeprowadzenia wstępnej oceny narażenia.

Poziom hałasu i wibracji w specyfikacjach jest określony zgodnie z normami międzynarodowymi. Wartości te reprezentują korzystanie z urządzenia w normalnych warunkach roboczych. Niedbała konserwacja, nieprawidłowy montaż lub nieprawidłowe użytkowanie urządzenia mogą spowodować wzrost poziomu hałasu oraz wibracji. www.osha.europa.eu dostarcza informacji na temat poziomów hałasu i wibracji w środowisku pracy, które mogą być przydatne dla użytkowników prywatnych, korzystających z urządzenia przez długi czas.

Ogólne instrukcje dotyczące bezpieczeństwa użytkowania elektronarzędzia

⚠ **OSTRZEŻENIE: Należy przeczytać wszystkie instrukcje przed rozpoczęciem pracy oraz zachować ją na przyszłość.** Postępuj zgodnie z podaną instrukcją podczas ich użytkowania dla zmniejszenia ryzyka pożaru, porażenia prądem obrażeń ciała

Zachować wszystkie instrukcje do wykorzystania w przyszłości.

Termin „elektronarzędzie" odnosi się do urządzenia zasilanego sieciowo (przewodowego) lub urządzenia zasilanego za pomocą baterii (bezprzewodowego).

1)Bezpieczeństwo obszaru pracy

a) Zadbaj o prawidłową higienę i prawidłowe oświetlenie obszaru pracy. *Zanieczyszczenie lub brak wystarczającego oświetlenia obszaru pracy mogą doprowadzić do wypadków.*

b) Nie należy używać elektronarzędzi w przestrzeniach zagrożonych wybuchem, np. w obecności łatwopalnych cieczy, gazów lub pyłów. *Urządzenia elektryczne wytwarzają iskry, które mogą podpalić pył lub opary.*

c) Nie dopuszczaj dzieci ani innych osób do obszaru pracy elektronarzędzi. *Nieuwaga może spowodować utratę kontroli.*

2) Bezpieczeństwo elektryczne

a) Wtyczka elektronarzędzia musi pasować do gniazda zasilania. Nie wolno modyfikować wtyczki w żaden sposób. W przypadku elektronarzędzi z uziemieniem nie należy stosować przejściówek. *Oryginalne wtyczki i pasujące gniazda zmniejszają ryzyko porażenia prądem.*

b) Unikaj dotykania uziemionych powierzchni, takich jak rury, grzejniki, piece i lodówki. *Uziemienie ciała powoduje zwiększenie ryzyka porażenia prądem.*

c) Nie wystawiaj elektronarzędzi na działanie deszczu lub wilgoci. *Przedostanie się wody do urządzenia zwiększa ryzyko porażenia prądem.*

d) Nie należy nadwyrężać kabla. Nigdy nie używaj go do przenoszenia, przeciągania lub odłączania elektronarzędzia. Trzymaj przewód z dala od źródeł ciepła, oleju, ostrych krawędzi lub ruchomych części urządzenia. *Uszkodzone lub poplątane kable zwiększają ryzyko porażenia prądem.*

e) W przypadku korzystania z urządzenia na wolnym powietrzu używaj przedłużacza przystosowanego do używania na zewnątrz. *Korzystanie z przedłużacza przystosowanego do używania na zewnątrz zmniejsza ryzyko porażenia prądem.*

f) W przypadku korzystania z elektronarzędzia w miejscu o dużym natężeniu wilgoci należy używać gniazda zasilania wyposażonego w wyłącznik różnicowoprądowy (RCD). *Korzystanie z wyłącznika różnicowoprądowego zmniejsza ryzyko porażenia prądem.*

3) Bezpieczeństwo osobiste

a) Podczas korzystania z elektronarzędzi bądź czujny, uważaj, co robisz i zachowaj zdrowy rozsądek. Nie używaj ich, gdy jesteś zmęczony albo pod wpływem narkotyków, alkoholu lub leków. *Chwila nieuwagi podczas obsługi urządzenia może spowodować poważne obrażenia ciała.*

b) Korzystaj ze środków ochrony osobistej. Zawsze stosuj środki ochrony oczu. *Wyposażenie ochronne, takie jak maska przeciwpyłowa, obuwie robocze antypoślizgowe na szorstkiej podeszwie, kask ochronny lub nauszniki ochronne używane w odpowiednich warunkach, zmniejsza ryzyko obrażeń.*

c) Zapobiegaj przypadkowemu włączeniu urządzenia. Przed podłączeniem do źródła zasilania i / lub akumulatora, podnoszeniem lub przenoszeniem narzędzia, upewnij się, że przełącznik zasilania znajduje się w pozycji wyłączonej. *Przenoszenie urządzenia z palcem umieszczonym na wyłączniku zasilania lub podłączanie elektronarzędzi przy włączonym przełączniku zasilania stwarza ryzyko wypadku.*

d) Przed włączeniem elektronarzędzia usuń z niego wszelkie klucze regulacyjne. *Narzędzie lub klucz pozostawiony w obracającej się części elektronarzędzia może spowodować obrażenia ciała.*

e) Nie wychylaj się. W każdej chwili zachowuj odpowiednią pozycje i równowagę. *Umożliwia to lepszą kontrolę nad elektronarzędziem w nieoczekiwanych sytuacjach.*

f) Noś odpowiednią odzież. Nie zakładaj do pracy z elektronarzędziem luźnej odzieży ani biżuterii. Trzymaj włosy, odzież i rękawice z dala od ruchomych części urządzenia. *Luźne ubranie, biżuteria lub długie włosy mogą zostać wciągnięte przez ruchome części urządzenia.*

g) Jeśli do zestawu załączone są urządzenia do podłączenia mechanizmów odsysania i zbierania pyłu, sprawdź czy są one przyłączone i prawidłowo zamocowane. *Korzystanie z urządzenia odsysającego pył może zmniejszyć zagrożenie pyłami.*

h) Nie pozwól aby znajmość urządzenia, pozwoliła na ignorowanie zasad bezpieczeństwa. *Nieostrożne działanie może doprowadzić do poważnych obrażeń w ciągu sekund.*

4) Użytkowanie i pielęgnacja elektronarzędzi.

a) Nie należy przeciążać urządzenia. Używaj narzędzi odpowiednich do danego zastosowania. *Prawidłowe narzędzie wykona zadanie lepiej i bezpieczniej w podanym zakresie sprawności.*

b) Nie należy używać urządzenia, jeśli nie można go włączyć lub wyłączyć za pomocą odpowiedniego przełącznika. *Urządzenia, które nie mogą być kontrolowane za pomocą przełącznika są niebezpieczne i muszą zostać oddane do naprawy.*

c) Przed dokonaniem regulacji, wymiany akcesoriów lub przechowywaniem elektronarzędzia odłącz wtyczkę od źródła zasilania i / lub akumulator od urządzenia. *Te prewencyjne środki bezpieczeństwa zmniejszają ryzyko przypadkowego uruchomienia elektronarzędzia.*

d) Nieużywane elektronarzędzie przechowuj w miejscu niedostępnym dla dzieci i nie dopuszczaj do nich osób nie znających elektronarzędzi lub ich instrukcji obsługi. *Elektronarzędzia stanowią niebezpieczeństwo w rękach niedoświadczonych użytkowników.*

e) Przeprowadzaj konserwacje elektronarzędzi. Sprawdź urządzenie pod kątem nieprawidłowego ustawienia lub zablokowania elementów ruchomych, pęknięć części lub innych usterek, które mogą mieć negatywny wpływ na funkcjonowanie urządzenia. W przypadku usterki należy naprawić urządzenie przed ponownym użyciem. *Niewłaściwa konserwacja elektronarzędzi jest przyczyną wielu wypadków.*

f) Utrzymuj narzędzia tnące w czystości i dobrze naostrzone. *Zadbane narzędzia tnące z ostrymi krawędziami tnącymi rzadziej się zacinają i łatwiej nimi sterować.*

g) Używaj elektronarzędzia, akcesoria, końcówki itp. zgodnie z tymi instrukcjami, biorąc pod uwagę warunki pracy i realizowane zadania. *Używanie narzędzi do wykonywania prac niezgodnych z ich przeznaczeniem może doprowadzić do niebezpiecznych sytuacji.*

h) Utrzymuj rękojeści oraz powierzchnie uchwytów suchą, czystą bez oleju i smaru. *Śliskie uchwyty nie zapewniają bezpiecznej obsługi i kontroli narzędzia w nieoczekiwanych sytuacjach.*

5) Serwis

a) Urządzenie powinno być serwisowane przez wykwalifikowany personel naprawczy przy użyciu wyłącznie oryginalnych części zamiennych. *Zagwarantuje to bezpieczeństwo elektronarzędzia.*

Szczególne zasady bezpieczeństwa

Bezpieczeństwo korzystania z urządzeń szlifierskich

⚠ **OSTRZEŻENIE!**

- **OSTRZEŻENIE: Należy trzymać elektronarzędzie za izolowane uchwyty bądź same uchwyty, ponieważ pas/arkusz szlifierski może dojść do kontaktu z kablem zasilania.** *Przecięcie kabla pod napięciem może spowodować, że odsłonięte elementy metalowe staną się przewodnikiem prądu i mogą grozić porażeniem prądu operatora.*
- **Zalecane jest zasilanie urządzenia TYLKO z wykorzystaniem wyłącznika różnicowoprądowego (RCD) o znamionowym prądzie różnicowym nieprzekraczającym 30 mA.**
- **W przypadku konieczności wymiany przewodu zasilania, należy oddać przewód do producenta, bądź pośrednika, w celu uniknięcia niebezpieczeństwa.**

a) Zawsze należy stosować odpowiednie środki ochrony osobistej, w tym maskę przeciwpyłową przynajmniej klasy FFP2 , środki ochrony oczu i ochraniacze uszu.

b) Upewnij się, że wszystkie osoby znajdujące się w pobliżu obszaru roboczego są również wyposażone w odpowiednie środki ochrony osobistej

c) Zachować szczególną ostrożność podczas szlifowania pewnych rodzajów drewna (takich jak buk, dąb, mahoń i drzewo tekowe), ponieważ podczas szlifowania produkowany jest toksyczny pył, który może powodować poważne reakcje organizmu

d) NIGDY nie należy próbować szlifować materiałów zawierających azbest. W razie niepewności co do rodzaju materiału, należy się skontaktować ze specjalistą.

e) NIE WOLNO szlifować magnezu lub stopów zawierających wysoki odsetek magnezu

f) Uważać na lakier wykończeniowy lub środki ochronne zastosowane na szlifowanym materiale. Wiele środków lakierniczych może powodować wytwarzanie toksycznego lub szkodliwego pyłu. W przypadku pracy wykonywanej w budynkach wzniesionych przed rokiem 1960, istnieje ryzyko, że zastosowano w nich farby zawierające ołów.

g) Pył wytwarzany podczas szlifowania farb zawierających ołów jesz szkodliwy szczególnie w przypadku dzieci, kobiet w ciąży oraz osób cierpiących na nadciśnienie. Nie należy dopuszczać tych osób w pobliże obszaru roboczego, nawet przy zastosowaniu odpowiednich środków ochrony osobistej.

h) Jeśli jest to możliwe, zaleca się korzystanie z systemu odsysania pyłu w celu zachowania kontroli nad emisjami pyłu i innych odpadów

i) Zachować szczególną ostrożność podczas stosowania urządzenia do szlifowania zarówna drewna, jak i metalu. Iskry wytwarzanie podczas szlifowania metalu mogą łatwo podpalić drewniany pył. Należy zawsze dokładnie czyścić urządzenie, aby zmniejszyć ryzyko pożaru.

j) Należy opróżnić torbę na pył bądź pojemnik (w stosownych przypadkach) często podczas jego użytkowania, przed przerwaniem pracy, bądź po całkowitym jej skończeniu. *Kurz może stać się zagrożeniem wybuchu. NIE WOLNO wyrzucać pyłu/kurzy do otwartego ognia. Spontaniczne spalanie może wystąpić w przypadku, gdy cząsteczki oleju lub wody wejdą w kontakt z cząstkami kurzu. Należy zutylizować takie odpady starannie i zgodnie z lokalnymi przepisami.*

k) Podczas korzystania z urządzenia powierzchnie robocze oraz papier ścierny mogą ulec znacznemu nagrzaniu. Należy niezwłocznie przerwać pracę z urządzeniem w przypadku pojawienia się śladów spalania (dymu lub popiołu) na powierzchni roboczej i odczekać, aż materiał ostygnie. Nie wolno dotykać powierzchni przedmiotu obróbki oraz papieru ściernego, dopóki nie ostygną.

l) Nie dotykać papieru ściernego w ruchu.

m) Należy zawsze wyłączyć szlifierkę przed odłożeniem

n) NIE WOLNO stosować do szlifowania na mokro. Płyn, który dostanie się do silnika może spowodować poważne porażenie prądem.

o) Przed rozpoczęciem wymiany lub zakładania papieru ściernego należy zawsze odłączyć szlifierkę od źródła zasilania

p) Nawet wtedy, gdy urządzenie jest używane zgodnie z zaleceniami, nie jest możliwe wyeliminowanie wszystkich pozostałych czynników ryzyka rezydualnego. Nie korzystaj z urządzenia w przypadku pojawienia się wątpliwości dotyczących jego bezpiecznego użytkowania

Uniknięcie spalania silnika

Uwaga: Szlifierki taśmowe są zaprojektowane do pracy pod obciążeniem. Jeżeli silnik zostanie szybko schłodzony, wystąpi minimalne zużycie lub uszkodzenie.

- NIE nadużywaj narzędzia.
- Jeśli urządzenie emituje zapach zapalny, NIE zatrzymuj narzędzia; zamiast tego wyjmij z materiału i pozwól mu się swobodnie obracać przez około 5-10 sekund z dużą prędkością, aby ochłodzić silnik przed kontynuowaniem pracy.
- Powtarzaj wyjmowanie wiertła spod obciążenia z przerwami, aby utrzymać urządzenie chłodne podczas użytkowania.

Jeśli narzędzie zwalnia się na lepkim materiale pod obciążeniem:

1. Sprawdź, czy używany jest odpowiedni typ akcesoriów.
2. Wykonuj płytsze przejścia przez materiał.

Ważne zabezpieczenie urządzenia! Upewnij się co do prawidłowej funkcji, konserwuj urządzenie zgodnie z zaleceniami podanymi, NIE WYŁĄCZAJ.

Przedstawienie produktu

1.	Wskaźnik kierunku taśmy
2.	Dźwignia naciągu taśmy
3.	Pokrętło regulacji taśmy
4.	Podpora tasmy szlifierskiej
5.	Otwór montażowy regulacji blatu (tarcza)
6.	Osłona pasa napędowego
7.	Otwór montażowy osłony tarczy
8.	Nakrętka zaciskowa kąta taśmy
9.	Wrzeciono
10.	Guowe nóżki
11.	Przełącznik ON/OFF
12.	Otwór montażowy regulacji blatu (taśmy)
13.	Śruba montazowa blatu
14.	Taśma szlifierska
15.	Otwór montażowy podpory (z boku)
16.	Otwór montażowy podpory (z przodu)
17.	Wkręt samogwintujący
18.	Port odsysania pyłu (taśma)
19.	Przewód zasilania
20.	Silnik
21.	Otwór montażowy do blatu
22.	Osłona tasmy szlifierskiej
23.	Wkręt osłony taśmy szlifierskiej
24.	Płytka tarczy szlifierskiej
25.	Port odsysania pyłu (tarczy)
26.	3 x wkręty osłony tarczy
27.	Tarcza ścierna
28.	Talerz szlifierski z mocowaniem na rzep
29.	2 x Wkręt podpory narzędzia
30.	Klucz sześciokątny 4 mm
31.	2 x podkładki M6
32.	4 x podkładki M5
33.	4 x wkręty portu odsysania pyłu (tarczy)
34.	Podkładka M7
35.	Podkładka sprężynowa M7
36.	Śruba podpory narzędzia
37.	Podpora narzędzia
38.	Osłona tarczy
39.	Regulowany blat
40.	Kanał prowadnicy ukosowej
41.	Podziałka kąta stołu
42.	Prowadnica ukosu
43.	Pokrętło blokady prowadnicy ukosowej
44.	Wskaźnik ukosu
45.	Pokrętło blokady kata blatu
46.	Wskaźnik kąta blatu
47.	Wkręty dociskowe
48.	Klucz sześciokątny 3 mm

Zastosowanie zgodne z przeznaczeniem

Szlifierka stołowa tarczowo-taśmowa do montażu na blacie roboczym. Urządzenie przeznaczone do ogólnych prac polerskich i szlifierskich na metalu. Szlifierka taśmowa przeznaczona do obróbki szerokiego rodzaju materiału jak: metal, drewno oraz plastik. Czynności szlifierskie zależą od rodzaju zamontowanej taśmy szlifierskiej i jej ziarnistości. Urządzenie nie nadaje się do szlifowania materiałów, które mogą produkować toksyczne, bądź łatwopalne cząsteczki, ani takich, które zawierają inne szkodliwe substancje. Szlifierka nie jest przeznaczona do pracy z płynami takimi jak woda i olej. Narzędzie wyłącznie do niekomercyjnego użytku.

Rozpakowanie narzędzia

- Ostrożnie rozpakuj i sprawdź narzędzie. Zapoznaj się ze wszystkimi mechanizmami i funkcjami.
- Upewnij się, że narzędzie zawiera wszystkie części i są one w dobrym stanie. Jeśli brakuje pewnych części lub są one uszkodzone, należy uzupełnić lub wymienić je przed rozpoczęciem korzystania z narzędzia

Przygotowanie do eksploatacji

⚠ **OSTRZEŻENIE:** Upewnij się, że strugarka jest odłączona od zasilania przed montażem, zmianą akcesoriów, bądź dokonywaniem regulacji.

Uwaga: Ze względu na to, że woda przepływa przez urządzenie, wysoce zaleca się podłączenie do obwodu wyłącznika różnicoprądowego (RCD) bądź wtyczki z RCD.

Uwaga: Urządzenie jest uziemione, co oznacza, że należy je podłączyć do zasilania z uziemionym połączeniem. Nie należy próbować podłączać do gniazda bez uziemienia.

Uwaga: Niniejsza maszyna musi zostać solidnie przymocowana do blatu roboczego (brak elementów mocujących w zestawie)

Maszyna posiada dwa otwory montażowe. Upewnij się, że śruby zostały odpowiednio dobrane i pasują do otworu maszyny.

Montaż do blatu roboczego

- Zamontuj 4 gumowe stopki (10) do podstawy urządzenia

WAŻNE: Należy ZAWSZE montować urządzenie do stabilnego i mocnego stołu roboczego (elementy montażowe niedołączone do zestawu).

Zamontuj narzędzie do blatu roboczego korzystając z otworów montażowych blatu (21). Upewnij się, że narzędzie jest solidnie zabezpieczone i nie może być przesunięte przed użyciem.

Montaż tarczy ściernej

1. Wyrównaj otwory osłony tarczy (38) z otworami montażowymi osłony tarczy (7) jak przedstawiono na zdjęciu A i B
2. Przymocuj osłonę tarczy korzystając z trzech wkrętów osłony tarczy (26) upewniając się, że 4 gwintowany otwory na osłonie są ustawione na dnie (Zdjęcie B)
3. Ostrożnie zdejmij dysk z talerza szlifierskiego (28) i przymocuj dysk z rzepem do płytki tarczy szlifierskiej (24) (Zdjęcie C)
4. Zamontuj załączoną tarcze ścierną (27) do talerza szlifierskiego z mocowanie na rzep
5. Częściowo przykręć wkręty dociskowe (47) do gwintowanych otworów z tyłu płytki tarczy szlifierskiej (24)
6. Wyrównaj płaską krawędź wrzeciona(9) z wkrętem dociskowym (47) na płytce tarczy szlifierskiej (24) (Zdjęcie D)
7. Korzystając z klucza sześciokątnego 4 mm (30) skorzystaj ze szczeliny na górze osłony tarczy, aby dokręcić wkręty dociskowe (47) (Zdjęcie E)
8. Zamontuj port odsysania pyłu (tarczy) (25) do osłony tarczy (38) korzystając z wkrętów do portu odsysania pyłu (33) oraz podkładek M5 (32) (Zdjęcie F)

Montaż podpory narzędziowej

Patrz zdjęcie G.

1. Z taśmą szlifierską (14) ustawioną w pozycji poziomej, ustaw podporę narzędzia (37)
2. Przykręć wkręty podpory narzędzia (29) z dwiema podkładkami M6 (31) do otworów montażowych podpory (przód) (16)
3. Przykręć śruby podpory narzędzia (36) z podkładkami M7 (34) oraz sprężynowymi podkładkami M7 (35)do otworów montażowych podpory (bok) (15)

WAŻNE: Upewnij się, że podpora narzędzia (37) nie dotyka taśmy szlifierskiej (14) przed użyciem.

Montaż regulowanego blatu

Uwaga: Regulowany blat (39) może być ustawiony zarówno do użycia z taśmą szlifierską jak i tarczą ścierną (zdjęcia H oraz I).

- Aby zamontować regulowany blat do tarczy, bądź taśmy:

1. Upewnij się, że pręt jest bezpiecznie przymocowany do regulowanego blatu (39) przy użyciu klucza sześciokątnego 4 mm (30)
2. Przykręć śrubę montażową blatu (13) częściowo do gwintowanego otworu montażowego regulacji blatu (taśmy) (12) bądź otworu montażowego regulacji blatu (tarczy) (5), w zależności, która funkcja jest wymagana.
3. Umieść regulowany blat do jednego z otworów montażowych (12 bądź 5)
4. Przykręć śrubę montażową blatu (13) aby zabezpieczyć regulowany blat

WAŻNE: Należy ZAWSZE się upewnić, czy wkręt montażowy blatu jest zaciśnięty naprzeciw płaskiej krawędzi prętu montażowego blatu.

- Aby dokonać regulacji blatu:

1. Obróć pokrętło blokady kata blatu w lewa stronę, aby poluzować
2. Ustaw blat na wymagany kąt korzystając z podziałki kąta stołu (41) wskazanej przez wskaźnik kąta blatu (46)
3. Obróć pokrętło kąta blatu w prawo, aby zabezpieczyć regulowany blat na wymagany kąt

Montaż prowadnicy ukosu

Sprawdź zdjęcie J

- Prowadnica ukosu (42) wsuwa się w kanał prowadnicy ukosowej (40) na regulowanym blacie (39).
- Aby dokonać regulacji prowadnicy ukosowej:

1. Odkręć pokrętło blokady kąta blatu (45) w lewo
2. Wsuń prowadnice ukosową na wymagany kąt korzystając z podziałki kąta stołu (44)
3. Przykręć pokrętło blokady kata blatu

Montaż taśmy szlifierskiej

- Taśma szlifierska (14) może się zsunąć ze swojego toru podczas użycia, jeśli jest nieprawidłowo przykręcona
- Aby dokonać regulacji napięcia taśmy szlifierskiej należy obrócić pokrętło regulacji taśmy (3) w prawo, aby dokręcić, zaś w lewo, aby poluzować (zdjęcie K)

Odsysanie pyłu

Uwaga: Tarcza ścierna oraz taśma szlifierska mają osobne porty odsysania pyłu (18 oraz 25). Zaleca się korzystanie z systemu odsysania pyłu podczas pracy powyższym urządzeniem.

1. Dla tarczy ściernej należy podłączyć wąż od system odsysania pyłu, bądź odkurzacza do portu odsysania pyłu (tarczy) (25) (zdjęcie L)
2. Dla taśmy szlifierskiej należy podłączyć wąż od system odsysania pyłu, bądź odkurzcza do portu odsysania pyłu (taśma) (18) (zdjęcie M)

Obsługa

⚠ **OSTRZEŻENIE:** Należy ZAWSZE nosić odpowiednie wyposażenie ochronne, w tym okulary ochronne, nauszniki przeciwhałasowe, maskę przeciwpyłową podczas pracy powyższym urządzeniem

⚠ **OSTRZEŻENIE:** Używaj wyłącznie jednego mechanizmu na raz, urządzenie nie jest przeznaczone do jednoczesnego korzystania z kilku opcji ściernych.

⚠ **Cykl pracy:** Nie wolno przekraczać maksymalnego czasu operacyjnego tj. 20 minut na każdą godzinę. Zaleca się, aby czas pracy trwał nie więcej niż 10 minut, aby zmniejszyć ryzyko uszkodzenia urządzenia z przegrzania.

WAŻNE: Drobne cząsteczki pyłu są tworzone podczas szlifowania i ścierania, niektóre jednak nie powinny być wdychane, ani dotykane, ponadto istnieje również ryzyko drobnych opiłek metalu, które są niebezpieczne dla elektronarzędzia, jeśli się dostaną poprzez otwory wentylacyjne. Zaleca się, zatem systematyczne odpylanie powierzchni roboczej warsztatu, w którym zainstalowane jest powyższe urządzenie

Włączanie i wyłączanie

Uwaga: Nie wolno włączać/ani wyłączać urządzenia, jeśli znajduje się pod obciążeniem. Należy zezwolić silnikowi na osiągnięcie pełniej prędkości przed zastosowaniem obciążenia, a także na kompletnie zatrzymanie przed pozostawieniem urządzenia bez nadzoru.

- Aby uruchomić maszynę, należy wcisnąć symbol 'I' na przełączniku On/Off (11)
- W celu wyłączenia maszyny, wciśnij 'O' na przełączniku On/Off

Szlifowanie

- Obrabiany materiał powinien być nakładany z lewej strony od środka tarczy (27) w celu uniknięcia odrzutu
- Zawsze trzymaj obrabiany przedmiot obiema rękoma i nigdy nie pozwól, aby palce zbliżyły się do powierzchni ściernej
- Przesuwaj materiał obróbki w poprzek powierzchni szlifującej, tak, aby zapobiec nierównemu zużyciu się powierzchni taśmy bądź tarczy ściernej
- Drobne przedmioty obróbki przynoszą większe prawdopodobieństwo obrażeń. Małe przedmioty zbliżają place do powierzchni szlifującej, przez co mogą jej dotknąć powodując obrażenia. Zachowaj więc szczególną ostrożność
- Nie nakładaj większego nacisku na obrabiany przedmiot podczas szlifowania. Może to doprowadzić do szybkiego zużycia taśmy szlifierskiej (14) oraz tarczy szlifierskiej (27)
- Zachowaj dystans pomiędzy powierzchnią szlifowania, a krawędzią blatu (39) około 1,6 mm. Odstęp ten może się różnić w zależności od regulacji blatu pod różnym kątem. Różnorodne śruby dociskowe oraz inne pokrętła mogą dostosować tę odległość na poprawna wartość

Akcesoria

- Szeroki wybór akcesoriów w tym Ścierny pas bezkońcowy P 80 (186813) jest dostępny u dystrybutora firmy Silverline Części zamienne są dostępne do nabycia na stronie www.toolsparesonline.com

Konserwacja

⚠ **OSTRZEŻENIE:** Należy zawsze odłączyć urządzenie od zasilania przed przeprowadzeniem konserwacji/czyszczenia.

Wymiana taśmy szlifierskiej

1. Przesuń dźwignię naciągu taśmy (2) w przód (zdjęcie N)
2. Wykręć cztery wkręty osłony taśmy szlifierskiej (23) oraz dwa wkręty samogwintujące (17) z osłony taśmy szlifierskiej (22) (Zdjęcie O oraz P)
3. Ostrożnie zdejmij osłonę taśmy szlifierskiej (22)
4. Zdejmij starą taśmę szlifierską (14)
5. Zamontuj nową taśmę szlifierską, upewniając się, że obroty taśmy pasują do wskaźnika kierunku taśmy (1)

6. Zamontuj ponownie osłonę tasmy szlifierskiej
7. Przywróć dźwignie naciągu taśmy do swej oryginalnej pozycji

Uwaga: W celu drobnej regulacji naciągu taśmy, sprawdź sekcję "Regulacja taśmy szlifierskiej".

Wymiana tarczy ściernej

1. Zdejmij całą sekcję montażu blatu (39) z tarczy ściernej (27)
2. Wykręć port odsysania pyłu (25) i
3. Ostrożnie zdejmij tarczę ścierną (27)
4. Ostrożnie zamontuj nową tarczę ścierną, upewniając się, że została poprawnie wyśrodkowana
5. Ponownie zainstaluj port odsysania pyłu (tarczę)
6. Przetestuj tarczę uruchamiając urządzenie
7. Zamontuj blat ponownie

Wymiana pasa silnika

1. Odinstaluj blat (39) zainstalowany do sekcji tarczy ściernej (22)
2. Wykręć 4 wkręty system do odsysania pyłu (11) i wyjmij
3. Wykręć śrubę dociskową montażu osłony (42) przy pomocy klucza imbusowego (43), po czym zdejmij bazę do tarczy ściernej (44)
4. Wykręć 3 wkręty, które przytrzymują obudowę tarczy (4) do urządzenia
5. Wykręć wkręty z boku obudowy silnika, a następnie ostrożnie pociągnij obudowę silnika (zdjęcie O)
6. Sprawdź dane techniczne zaznaczone na zużytej taśmie ściernej, upewniając się, że nowa będzie miała te same specyfikacje
7. Ostrożnie zdejmij zużytą taśmę szlifierską z wrzeciona silnika szlifierki (32) odchylając ją z górnej przekładni
8. Zamontuj nową taśmę ścierną najpierw nad górną przekładnią, a przed wsunięciem jej na wrzeciono przekładni silnika
9. Zainstaluj ponownie wszystkie elementy w odwrotnej kolejności upewniając się uprzednio, że zostały poprawnie dokręcone i sprawdzone na każdym etapie pracy
10. Dokonaj sprawdzenia poprawności pracy nowej taśmy szlifierskiej, poprzez uruchomienie szlifierki taśmowej bez nakładania na nią obciążenia

Kontrola rutynowa

- Regularnie sprawdzaj, czy wszystkie śruby mocujące są odpowiednio dokręcone
- Sprawdź przewód zasilania urządzenia pod kątem uszkodzeń i zużycia za każdym razem przed rozpoczęciem użytkowania urządzenia. Naprawy powinny być przeprowadzanie przez autoryzowane centrum serwisowe Silverline. Zalecenie to dotyczy również przewodów zasilania wykorzystywanych przy urządzeniu.

Czyszczenie

- Należy zawsze dbać o czystość urządzenia. Brud i kurz powodują szybsze zużycie elementów wewnętrznych i skracają okres eksploatacji urządzenia. Jeśli to możliwe, przedmuchaj otwory wentylacyjne czystym powietrzem sprężonym (w stosownych przypadkach)
- Należy czyścić korpus urządzenia miękką szczotką lub suchą ścierką. Do czyszczenia elementów plastikowych nie należy używać środków żrących. Jeśli czyszczenie na sucho nie przynosi wystarczających efektów, zalecane jest użycie wilgotnej szmatki i łagodnego detergentu.

Kontakt

W celu uzyskania porady technicznej lub naprawy, skontaktuj się z infolinią pod numerem (+44) 1935 382 222

Strona online: www.silverlinetools.com

Adres (GBR):
Toolstream Ltd.
Boundary Way
Lufton Trading Estate
Yeovil, Somerset
BA22 8HZ, Wielka Brytania

Adres (UE):
Toolstream B.V.
Hogeweg 39
5301 LJ Zaltbommel
Holandia

Przechowywanie

- Odłącz powyższe urządzenie od zasilania głównego, kiedy zostało odstawione do przechowywania i upewnij się, że garaż, bądź warsztat został zamknięty przed dostępem dla dzieci.

Utylizacja

Należy zawsze przestrzegać przepisów krajowych dotyczących utylizacji elektronarzędzi, które nie są już funkcjonalne i nie nadają się do naprawy.

- Nie wyrzucaj elektronarzędzi lub innych odpadów elektrycznych i elektronicznych (WEEE) wraz z odpadami komunalnymi.
- Skontaktuj się z władzami lokalnymi zajmującymi się utylizacją odpadów, aby uzyskać informacje na temat prawidłowego sposobu utylizacji elektronarzędzi

Wykrywanie i usuwanie usterek

Problem	Możliwa przyczyna	Rozwiązanie
Maszyna nie chce się uruchomić	Przepalony bezpiecznik	Wymień bezpiecznik
	Maszyna uszkodzona	Należy urządzenie oddać do centrum serwisowego Silverline
Nadmierne wibracje podczas pracy	Poluzowana tarcza szlifierska	Natychmiast wyłącz urządzenie i przymocuj poprawnie tarczę
	Urządzenie niepoprawnie przymocowane do stołu roboczego	Sprawdź i poprawnie przykręć śruby oraz inne element mocujące
	Maszyna została bezpośrednio zamontowana do powierzchni metalowego stołu roboczego, zaś stopki gumowe zostały zdjęte bądź zagubione	Zamontuj materiał zmniejszający wibracje pomiędzy maszyną a powierzchnią stołu roboczego. Może to być nawet niewielki kawałek deski

Gwarancja Narzędzi Silverline

Niniejszy produkt Silverline posiada 3 letnią gwarancję.

Aby zakwalifikować się do uzyskania powyższej gwarancji należy zarejestrować niniejszy produkt na stronie www.silverlinetools.com w ciągu 30 dni od daty zakupu. Okres gwarancji rozpoczyna się w dniu zakupu produktu widocznym na paragonie.

Rejestracja zakupionego produktu

Rejestracji produktu można dokonać na stronie www.silverlinetools.com, wybierając przycisk „Rejestracja". Należy wprowadzić:

- Dane osobowe
- Szczegóły dotyczące produktu oraz informacje dotyczące zakupu

Po wprowadzeniu tych informacji zostanie utworzony certyfikat gwarancji niniejszego produktu, jako dokument w formacie PDF, który należy wydrukować i zachować wraz z dowodem zakupu.

Zasady i warunki

Okres gwarancji zaczyna obowiązywać od daty zakupu detalicznego znajdującej się na paragonie.

PROSIMY O ZACHOWANIE PARAGONU

Jeśli produkt wykaże jakiekolwiek usterki w ciągu 30 dni od daty zakupu, należy go zwrócić do dystrybutora/sklepu , w którym towar zakupiono, od którego został zakupiony okazując przy tym dowód zakupu.

Jeśli usterka pojawi się po 30 dniach, należy zwrócić produkt do:

Silverline Tools Service Centre
PO Box 2988
Yeovil
BA21 1WU, UK

Roszczenia gwarancyjne należy zgłaszać w okresie gwarancji. Należy dostarczyć dowód zakupu, swoje imię i nazwisko, adres miejsca zakupu przed wykonaniem jakichkolwiek napraw.

Należy podać dokładne dane usterki wymagające naprawy.

Wnioski złożone w okresie gwarancji będą weryfikowane przez Silverline Tools, do ustalenia czy usterki są związane z materiałem lub wyrobem produktu.

Koszty transportu nie zostaną pokryte. Produkt przeznaczony do zwrotu musi być starannie oczyszczony. Należy zapakować produkt prawidłowo i bezpiecznie tak, aby nie został uszkodzony podczas transportu do nas. Możemy odrzucić roszczenia niewłaściwie dostarczonych produktów.

Wszystkie naprawy będą przeprowadzone przez firmę Silverline Tools lub agencje upoważnione do tego.

Naprawa lub wymiana produktu nie przedłuży okresu gwarancyjnego.

Usterki uznane przez nas, jako objęte gwarancją będą poddane naprawie bezpłatnie (bez kosztów transportowych) lub poprzez wymianę na narzędzie pracujące w idealnym stanie.

Narzędzia lub części zamienne, do których wydano zamiennik staną się własnością Silverline Tools.

Naprawa lub wymiana produktu w ramach gwarancji zapewnia korzyści, które są dodatkiem i nie wpływają w żaden sposób na ustawowe prawa konsumenta.

Gwarancja pokrywa:

- Naprawę produktu (w okresie gwarancji), jeśli zostanie on zakwalifikowany zgodnie z wymogami Silverline Tools w związku z usterkami, które wynikły z wad materiałowych lub wad związanych z produkcją.
- Jeżeli jakaś część zastępcza nie jest już dostępna lub wycofana z produkcji, Silverline Tools zastąpi ją funkcjonalnym zamiennikiem.

Czego nie pokrywa gwarancja:

Silverline Tools nie pokrywa napraw powstałych w wyniku:

- Normalnego zużycia spowodowanego przez normalne użytkowanie zgodne z instrukcją obsługi, np: noże, szczotki, pasy, żarówki akumulatory itp.
- Wymiany dowolnego dołączonego wyposażenia np: noży, wierteł, papieru ściernego, tarcz do cięcia i innych podobnych elementów.
- Przypadkowego uszkodzenia spowodowanego niewłaściwym używaniem lub zaniedbaniem, nieostrożnym działaniem lub niestarannym obchodzeniem się z produktem.
- Stosowania produktu do innych celów.
- Zmiany lub modyfikacji produktu w jakikolwiek sposób.
- Usterek wynikających z wykorzystania części zamiennych i akcesoriów, które nie są oryginalnymi elementami Silverline Tools.
- Niewłaściwej instalacji (z wyjątkiem instalacji przeprowadzonej Silverline Tools).
- Naprawy lub modyfikacji przeprowadzonej przez osoby inne niż z Centrum Usług Silverline Tools lub autoryzowanych punktów serwisowych.
- Roszczeń innych niż związanych z usterkami ujętymi w gwarancji produktu.

Notes:

Notes:

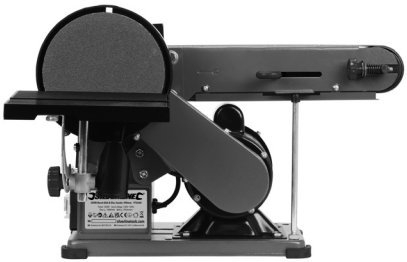

EN **3 Year Guarantee.** Register online within 30 days. Terms and Conditions apply.

FR **Garantie de 3 ans.** Enregistrez votre produit en ligne dans un délai de 30 jours suivant la date d'achat. Des conditions générales s'appliquent.

DE **3 Jahre Garantie.** Innerhalb von 30 Tagen online registrieren. Es gelten die Allgemeinen Geschäftsbedingungen

ES **3 años de garantía.** Registre su producto online durante los primeros 30 días. Se aplican términos y condiciones.

IT **3 anni di garanzia.** Registra il tuo prodotto on-line entro 30 giorni dall'acquisto. Vengono applicati i termini e le condizioni generali.

NL **3 jaar garantie.** Registreer uw product binnen 30 dagen online. Algemene voorwaarden zijn van toepassing

PL **3 Letnia Gwarancja.** Zarejestruj się online w ciągu 30 dni.Obowiązują Zasady i Warunki

silverlinetools.com