553506

LED Rechargeable Inspection Lamp 60 LED

FR Lampe d'inspection LED rechargeable
DE Wiederaufladbare LED-Inspektionslampe
ES Lámpara de inspección LED recargable
IT Lampada da ispezione ricaricabile a LED
NL Oplaadbare LED inspectielamp
PL Inspekcyjna lampa warsztatowa LED

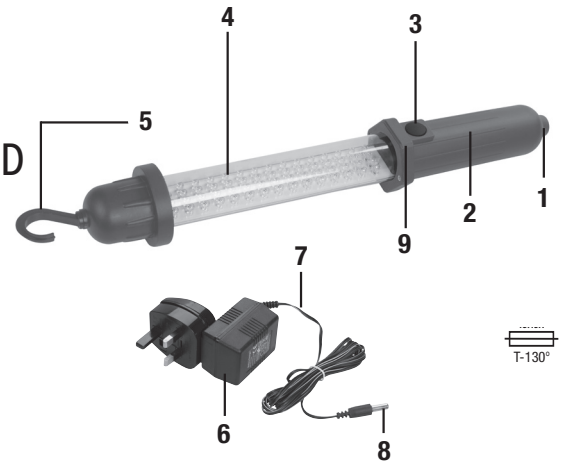

3 YEAR GUARANTEE
ANS DE GARANTIE
JAHRE GARANTIE
AÑOS DE GARANTÍA
ANNI DI GARANZIA
JAAR GARANTIE
LATA GWARANCJI

Register online: silverlinetools.com

T-130°

Version date: 01.08.2017

GB

Product Familiarisation

1. Charger input
2. Handle
3. On/Off Switch
4. Light Source
5. Hook
6. Mains Plug
7. Power Cord
8. Charging Plug
9. Charging LED (not shown)

Specifications

Input: .....230 – 240V ~, 50hz (Mains charger)
12V DC (In-car charger)
Power:.....3.6W
Ingress protection: ...IP20
Lamp: .....LED
Protection class:
Charger: .....
Lamp: .....
Light power: .....240 lumens
Run time:.....2.5 – 3hrs
Charge time:.....5hrs
Battery: .....1200mAh Ni-MH
Dimensions: .....425 x 57 x 57mm
Weight:..... 0.25kg

General Safety

Carefully read and understand this manual and any label attached to the tool before use. Keep these instructions with the product for future reference. Ensure all persons who use this product are fully acquainted with these instructions.

Even when following these instructions it is not possible to eliminate all residual risk factors. Use with caution. If you are at all unsure of the correct and safe manner in which to use this tool, do not attempt to use it.

- Do not force or attempt to use a tool for a purpose for which it was not designed
- This tool is not intended for industrial use
- The use of any attachment or accessory other than those mentioned in this manual could result in damage or injury.
- The use of improper accessories could be dangerous, and may invalidate your warranty
- Where possible, always secure work. If appropriate use a clamp or vice, it will allow you to use both hands to operate your tool

Work Light Safety

- The housing of the work light may get very hot and should not be used within 500mm of combustible materials
- Never point the light directly into a person's eyes
- Do not touch the work light housing when the power is on; the surface can become very hot and could cause serious burns
- Always transport the work light by gripping the Carry Handle

Intended Use

Powerful 60 LED inspection light with battery pack and mains charger for portable use.

Unpacking Your Tool

- Carefully unpack and inspect your new tool. Familiarise yourself with all its features and functions
- Ensure that all parts of the tool are present and in good condition. If any parts are missing or damaged, have such parts replaced before attempting to use this tool

Before Use

Charging the inspection light

Note: During charging the Charging LED (9) shines red; this changes to green once fully charged.

- The battery is supplied in a low-charge condition. Charge before use

Note: Charge the battery for 5 hours during the first charge.

- Only charge this battery with the charger provided with the inspection light
- Plug in the 240V Mains Plug (6) and the Charging Plug (8) into the Charger Input (1) charge the inspection light for 4-5 hours, until it reaches full charge

Operation

Switching on and off

- Press the On/Off Switch (3) to turn the inspection lamp 'on', and press again to turn the lamp 'off'

Operating the inspection lamp

- Hold the site light by the Handle (2) when in use
- Use the Hook (5) to hang the inspection lamp from elevated surfaces, such as a car bonnet when raised

Maintenance

- Keep your tool clean at all times. Dirt and dust will cause internal parts to wear quickly, and shorten the device's service life. Clean the body of your machine with a soft brush, or dry cloth. If available, use clean, dry, compressed air to blow through the ventilation holes (where applicable)
- Store this tool carefully in a secure, dry place out of the reach of children

Disposal

Always adhere to national regulations when disposing of power tools that are no longer functional and are not viable for repair.

- Do not dispose of power tools, or other waste electrical and electronic equipment (WEEE), with household waste
- Contact your local waste disposal authority for information on the correct way to dispose of power tools

FR

Présentation du produit

1. Connexion au chargeur
2. Poignée
3. Interrupteur
4. LED
5. Crochet
6. Fiche secteur
7. Fil d'alimentation
8. Fiche de chargeur
9. Voyant de charge (non représenté)

Caractéristiques techniques

Tension : .....230 – 240 V~, 50 Hz (chargeur secteur)
12 V c.c. (chargeur voiture)
Power : .....3,6 W
Indice de protection : P20
Classe de protection :
Chargeur : .....
Lampe : .....
Éclairage : .....LED
Puissance lumineuse : .....240 lumens
Durée de fonctionnement : 2,5 – 3 heures
Durée de charge : .....5 heures
Batterie : .....1 200 mAh Ni-MH
Dimensions : .....425 x 57 x 57 mm
Poids : .....0,25 kg

Sécurité Générale

Lisez attentivement ce manuel ainsi que toute étiquette apposée sur l'outil et assurez-vous d'en comprendre le sens avant utilisation. Rangez ces consignes avec l'outil, pour référence ultérieure. Assurez-vous que toute personne venant à utiliser cet outil ait attentivement pris connaissance de ce manuel.

Sachez qu'utiliser un outil conformément aux prescriptions ne garantit pas l'élimination de tous les facteurs de risque. Procédez avec prudence. N'utilisez pas cet outil si vous avez des doutes quant à la manière sûre et correcte de procéder.

- Ne tentez pas d'utiliser un outil à des fins pour lesquelles il n'a pas été conçu.
- Cet outil n'est pas conçu pour un usage industriel.
- L'utilisation de tout équipement ou d'accessoires autres que ceux mentionnés dans ce manuel est susceptible d'entraîner des dommages matériels ou des blessures
- L'utilisation d'accessoires non conçus à cet effet peut être dangereuse et est susceptible d'annuler votre garantie.
- Dans la mesure du possible, immobilisez la pièce sur laquelle vous travaillez. Si cela est possible, utilisez un étau ou un serre-joint de manière à disposer des deux mains pour manier l'outil

Consignes de sécurité relatives à l'utilisation des lampes baladeuses

Le boîtier de la lampe est susceptible de chauffer et doit pas être utilisé à moins de 50 cm de tout matériau combustible.

Ne dirigez jamais directement la lumière produite vers les yeux d'une personne.

Ne touchez jamais le boîtier de la lampe lorsque celle-ci est allumée ; il peut atteindre des températures élevées pouvant causer des brûlures.

Transportez toujours la lampe en la portant par sa poignée.

Usage conforme

Lampe baladeuse à 60 LED puissante, fonctionnant sur secteur et sur batterie pour utilisation portative.

Avant utilisation

Chargement de la batterie

Remarque : Pendant le temps de charge, le voyant de charge (9) est rouge

- La batterie est fournie très faiblement chargée. Il est impératif de la charger avant la première utilisation.

Remarque : Le temps de charge initial de la batterie est de 5 heures.

- Ne recharger la batterie qu'à l'aide du chargeur fourni avec la lampe.
- Branchez la fiche (6) sur le secteur et la fiche de chargeur (8) dans la connexion au chargeur (1). Chargez la lampe pendant 4 à 5 heures, jusqu'à ce que le voyant passe au vert.

Instructions d'utilisation

Interrupteur

- Appuyer sur l'interrupteur (3) pour allumer la lampe et appuyez à nouveau sur l'interrupteur pour l'éteindre.

Maniement de la lampe

- Tenir la lampe par la poignée (2).
- Le crochet (5) permet de suspendre la lampe au-dessus de la zone à éclairer, par exemple le moteur d'une voiture.

Entretien

- Veillez à garder cet outil propre. La saleté et la poussière peuvent entraîner l'usure prématurée des pièces internes et raccourcir la durée de vie de l'appareil. Nettoyer l'appareil à l'aide d'une brosse douce ou d'un chiffon sec. Si possible, débouchez les orifices de ventilation à l'air comprimé sec (le cas échéant).
- Rangez cet outil dans un endroit sûr, sec et hors de portée des enfants.

Recyclage

Lorsque l'appareil n'est plus en état de fonctionner et qu'il n'est pas réparable, recyclez-le conformément aux règlementations en vigueur.

- Ne jetez pas les outils électriques et autres déchets électriques et électroniques (DEEE) avec les ordures ménagères
- Contactez votre municipalité pour vous informer de la procédure à suivre pour recycler les outils électriques.

DE

Geräteübersicht

1. Ladegeräteanschluss
2. Handgriff
3. Ein-/Ausschalter
4. Lichtquelle
5. Aufhängehaken
6. Netzstecker
7. Netzkabel
8. Ladekabel
9. LED-Ladestandsanzeige (nicht abgebildet)

Technische Daten

Eingangsleistung: .....230–240 V ~, 50 Hz (Netzladegerät)
12 V DC (Kfz-Ladegerät)
Leistung:.....3,6 W
Schutzart:.....IP 20
Schutzklasse:
Ladegerät:.....
Leuchtmittel: .....
Leuchtmittel: .....LED
Lichtstärke: .....240 lm
Laufzeit: .....2,5–3 Std.
Ladedauer: .....5 Std.
Akkutyp: 1200-mAh-NiMH
Abmessungen: .....425 x 57 x 57 mm
Gewicht: .....0,25 kg

Allgemeine Sicherheitshinweise

Betreiben Sie das Gerät erst, wenn Sie diese Bedienungsanleitungen und alle am Werkzeug angebrachten Etiketten sorgfältig gelesen und verstanden haben. Bewahren Sie alle Anleitungen mit dem Gerät zum späteren Nachschlagen auf. Vergewissern Sie sich, dass alle Benutzer dieses Produkts diese Bedienungsanleitung vollständig verstanden haben.

Auch wenn dieses Gerät wie vorgeschrieben verwendet wird, ist es nicht möglich, sämtliche Restrisiken auszuschließen. Mit Vorsicht verwenden. Sollten Sie sich in irgendeiner Weise unsicher bezüglich der sachgemäßen und sicheren Benutzung dieses Werkzeugs sein, verwenden Sie es nicht!

- Überlasten und zweckentfremden Sie das Werkzeug nicht, sondern verwenden Sie es ausschließlich für den vorgesehenen Zweck.
- Dieses Werkzeug ist nicht für den industriellen Gebrauch bestimmt.
- Die Verwendung von Zubehörteilen, die nicht in dieser Bedienungsanleitung erwähnt sind, kann zu Schäden oder Verletzungen führen.
- Der Gebrauch ungeeigneten Zubehörs kann gefährlich sein und das Erlöschen Ihrer Garantie zur Folge haben.
- Sofern möglich muss das Werkstück fest eingespannt werden. Verwenden Sie gegebenenfalls Spannvorrichtungen oder einen Schraubstock, damit beide Hände zur Bedienung des Werkzeugs frei sind.

Zusätzliche Sicherheitshinweise für Arbeitsleuchten

- Das Gehäuse der Arbeitsleuchte kann sehr heiß werden und darf nicht näher als 50 cm von brennbarem Material eingesetzt werden.
- Richten Sie das Licht niemals direkt in die Augen einer Person.
- Berühren Sie das Gehäuse der Arbeitsleuchte nicht, wenn der Strom eingeschaltet ist, da die Oberfläche sehr heiß werden und starke Verbrennungen verursachen kann.
- Tragen Sie die Arbeitsleuchte immer am Tragegriff.

Bestimmungsmäßige Verwendung

Leuchtstarke 60-LED-Inspektionslampe mit Akku und Netzladegerät für den Einsatz unterwegs.

Vor Inbetriebnahme

Inspektionslampe aufladen

Hinweis: Während des Ladevorgangs leuchtet die LED-Ladestandsanzeige (9) rot.

- Der Akku wird mit niedrigem Ladestand ausgeliefert und muss vor dem Erstbetrieb aufgeladen werden.

Hinweis: Laden Sie den Akku bei Erstaufladung fünf Stunden lang.

- Laden Sie diesen Akku nur mit dem dazugehörigen Ladegerät.
- Stecken Sie den 240-V-Netzstecker (6) und das Ladekabel (8) in den Ladegeräteanschluss (1) und laden Sie die Inspektionslampe vier bis fünf Stunden lang auf, bis die Aufladung abgeschlossen ist.

Bedienung

Ein- und Ausschalten

- Drücken Sie den Ein-/Ausschalter (3) zum Ein- und erneut zum Ausschalten der Lampe.

Inspektionslampe betreiben

- Halten Sie die Inspektionslampe bei Gebrauch am Handgriff (2).
- Am Aufhängehaken (5) lässt sich die Lampe z.B. an der geöffneten Motorhaube eines Fahrzeugs aufhängen.

Instandhaltung

- Halten Sie Ihr Gerät stets sauber. Durch Schmutz und Staub verschleißen die inneren Teile schnell und die Lebensdauer des Gerätes wird verkürzt. Reinigen Sie das Gerät mit einer weichen Bürste oder einem trockenen Tuch. Die Entlüftungsöffnungen mit sauberer, trockener Druckluft reinigen, sofern verfügbar.
- Gerät an einem sicheren, trockenen Ort außerhalb der Reichweite von Kindern lagern.

Entsorgung

Beachten Sie bei der Entsorgung von defekten und nicht mehr reparablen Elektrowerkzeugen die geltenden Vorschriften und Gesetze.

- Elektrowerkzeuge und andere elektrische und elektronische Altgeräte nicht über den Hausmüll entsorgen.
- Lassen Sie sich von der zuständigen Behörde bezüglich der ordnungsgemäßen Entsorgung von Elektrowerkzeugen beraten.

ES

Características del producto

1. Toma de carga
2. Empuñadura
3. Interruptor de encendido/apagado
4. Lámpara
5. Gancho
6. Cargador
7. Cable de alimentación
8. Clavija del cargador
9. LED indicador de carga (no mostrado)

Características técnicas

Tensión de entrada:.....230 – 240 V, 50 Hz (cargador 240 V)
12 V, CC (cargador vehículo)
Potencia:.....3,6 W
Grado de protección:.....IP20
Clase de protección:
Cargador:.....
Lámpara:.....
Bombilla:.....LED
Potencia luminosa:.....240 Lúmenes
Autonomía:.....2,5 – 3 horas
Tiempo de carga:.....5 horas
Batería:.....1.200 m Ah Ni-MH
Dimensiones:.....425 x 57 x 57 mm
Peso:.....0,25 kg

Instrucciones de seguridad

Lea cuidadosamente y asegúrese de entender este manual y cualquier otra indicación antes de usar este producto. Guarde estas instrucciones con el producto para poderlas consultar en el futuro. Asegúrese de que todas las personas que utilizan este producto están completamente familiarizadas con este manual.

Incluso cuando se esté utilizando según lo prescrito, no es posible eliminar todos los factores de riesgo. Utilice esta herramienta con precaución. Si no está completamente seguro de cómo utilizar esta herramienta correctamente, no intente utilizarla.

- No fuerce ni intente utilizar esta herramienta para un propósito distinto para el que fue diseñada.
- Esta herramienta no ha sido diseñada para uso industrial.
- El uso de cualquier pieza o accesorio con excepción de los mencionados en este manual podría ocasionar daños o lesiones.
- El uso de accesorios inadecuados podría ser peligroso e incluso invalidar la garantía.
- Cuando sea posible asegure la pieza de trabajo. Use abrazaderas o tornillos de banco para que sus manos puedan quedar libres a la hora de trabajar.

Instrucciones de seguridad para focos de trabajo

- La carcasa de la lámpara puede alcanzar altas temperaturas, nunca debe utilizarse a menos de 500 mm de materiales combustibles.
- No dirija nunca la luz directamente hacia los ojos de las personas.
- No la carcasa de la lámpara de trabajo cuando esté encendida; la superficie puede calentarse mucho y ocasionar lesiones graves.
- Transporte siempre el foco proyector sujetándolo por el asa de transporte.

Aplicaciones

Lámpara de trabajo con 60 LEDs batería y cargador.

Desembalaje

Desembale e inspeccione la herramienta con cuidado. Familiarícese con todas sus características y funciones.

Asegúrese de que el embalaje contiene todas las partes y que están en buenas condiciones. Si faltan piezas o están dañadas, sustitúyalas antes de utilizar esta herramienta.

Antes de usar

Carga de la lámpara

Nota: El LED (9) de color rojo se iluminará durante la carga de la batería.

- Esta herramienta se suministra con la batería parcialmente descargada. Cargue la batería antes de utilizar la herramienta.

Nota: Cargue la batería durante 5 horas cuando utilice la herramienta por primera vez.

- Cargue la herramienta utilizando solamente el cargador suministrado.
- Enchufe el cargador de 240 V (6) y la clavija del cargador (8) en la toma de carga (1) durante 4 – 5 horas hasta cargar la batería completamente.

Funcionamiento

Encendido y apagado

- Coloque el interruptor de encendido/apagado (3) en la posición "on" para encender la lámpara. Coloque el interruptor de encendido/apagado en la posición "off" para apagar la lámpara.

Funcionamiento de la lámpara

- Sujete la lámpara por la empuñadura (2).
- Utilice el gancho (5) para colgar la lámpara cuando sea necesario.

Mantenimiento

- Mantenga la herramienta siempre limpia. Limpie siempre el polvo y las partículas y nunca deje que los orificios de ventilación se bloqueen. Utilice un cepillo suave o un paño seco para limpiar la herramienta. Si dispone de un compresor de aire comprimido, sople con aire seco y limpio para limpiar los orificios de ventilación.
- Guarde esta herramienta y accesorios en un lugar seco y seguro fuera del alcance de los niños.

Reciclaje

Deshágase siempre de las herramientas eléctricas adecuadamente respetando las normas de reciclaje indicadas en su país.

- Deseche las herramientas y aparatos eléctricos junto con la basura convencional. Recíclelos siempre en puntos de reciclaje.
- Póngase en contacto con la autoridad local encargada de la gestión de residuos para obtener más información sobre cómo reciclar este tipo de herramientas correctamente.

IT

Familiarizzazione con il prodotto

1. Ingresso caricabatteria
2. Maniglia
3. Interruttore On/Off
4. Sorgente luminosa
5. Gancio
6. Spina
7. Cavo di alimentazione
8. Spinotto caricabatteria
9. LED di caricamento (non mostrato)

Specifiche tecniche

Ingresso: .....230 – 240 V ~, 50
.....Hz (caricabatteria)
.....12 V CC (caricabatteria da auto)
Alimentazione:.....3,6 W
Protezione ingresso:.....IP20
Classe di protezione:
Caricabatteria:.....
Lampadina:.....
Lampada:.....LED
Potenza luminosa:.....240 lumen
Tempo di funzionamento:...2,5 – 3 ore
Tempo di caricamento:.....5 ore
Batteria:.....1200 mAh, Ni-MH
Dimensioni:.....425 mm x 57 mm x 57 mm
Peso:.....0,25 kg

Norme generali di sicurezza

Leggere con attenzione e comprendere il presente manuale e le eventuali etichette incollate prima dell'uso. Conservare le istruzioni insieme al prodotto per poterle consultare in futuro. Verificare che chiunque usi il prodotto conosca bene le istruzioni.

Anche attenendosi alle istruzioni non sarà comunque possibile eliminare i fattori di rischio residuo. Usare con cautela. In caso di incertezza relativamente a un uso corretto e sicuro del dispositivo, non cercare di usarlo a tutti i costi.

- Non forzare o cercare di usare un dispositivo per fini diversi da quelli per cui è stato progettato
- Questo dispositivo non è stato pensato per un uso industriale
- L'uso di ogni dispositivo o accessorio diversi da quelli menzionati nel presente manuale potrebbe provocare danni o lesioni.
- L'uso di accessori non adeguati potrebbe essere pericoloso e invalidare la garanzia
- Ove possibile, operare sempre in modo sicuro. Ove possibile, usare un gancio o una morsa, di modo da poter usare entrambe le mani per manovrare il dispositivo

Sicurezza durante l'uso della lampada d'ispezione

- L'alloggiamento della lampada diventerà bollente durante l'uso, dovrà quindi essere tenuta ad almeno 500 mm da materiali combustibili
- Non puntare mai direttamente negli occhi di una persona o di un animale
- Non toccare l'alloggiamento della lampada quando l'unità è accesa; la superficie può diventare molto calda e potrebbe provocare gravi ustioni
- Trasportare sempre afferrando la maniglia di trasporto

Destinazione d'uso

Potente lampada da ispezione a 60 LED con pacco batteria e caricabatteria per uso portatile.

Disimballaggio dell'utensile

- Disimballare e ispezionare l'utensile. Familiarizzare completamente con tutte le sue caratteristiche e funzioni
- Assicurarsi che tutte le parti dell'utensile siano presenti e in buone condizioni. In caso di parti mancanti o danneggiate, sostituire tali parti prima di utilizzare questo utensile

Prima dell'uso

Ricaricare la lampada di ispezione

NB: In fase di caricamento, il LED di carica (9) lampeggia di colore rosso

- La batteria è fornita in una condizione di basso livello di carica. Caricare prima dell'uso

NB: In occasione della prima carica, caricare la batteria per una durata di 5 ore.

- Caricare la batteria esclusivamente con il caricabatteria fornito con la lampada
- Collegare la spina (6) e lo spinotto del caricabatteria (8) nell'ingresso caricabatteria (1); caricare la lampada per circa 4-5 ore, fino a che non abbia raggiunto una carica completa

Funzionamento

Accensione e spegnimento

- Premere l'interruttore On/Off (3) per accedere la lampada; premere nuovamente per spegnerlo

Uso della lampada di ispezione

- Tenere la lampada per la maniglia (2) quando è in uso
- Usare il gancio (5) per sospendere la lampada, ad esempio cofani di auto aperti

Manutenzione

- Mantenere pulito l'utensile in ogni momento. La sporcizia e la polvere causano una rapida usura delle componenti interne e riducono la durata di vita del dispositivo stesso. Pulire il corpo della macchina con una spazzola morbida o un panno asciutto. Ove disponibile, usare aria pulita, secca e compressa tramite i fori di ventilazione
- Riporre questo dispositivo con cura in un luogo sicuro e asciutto fuori dalla portata dei bambini

Smaltimento

Rispettare sempre le normative nazionali per lo smaltimento di elettroutensili che non sono più funzionali e non sono atti alla riparazione.

- Non gettare utensili elettrici o apparecchiature elettriche ed elettroniche (RAEE) con i rifiuti domestici
- Contattare l'autorità locale di smaltimento rifiuti per informazioni sul modo corretto di smaltire gli utensili elettrici

NL

Productbeschrijving

1. Oplader ingang
2. Handvat
3. Aan-/uitschakelaar
4. Lichtbron
5. Haak
6. Netstroom stekker
7. Stroomsnoer
8. Laadstekker
9. Laad LED (niet afgebeeld)

Specificaties

Ingang:.....230–240 V ~, 50 Hz
(Netstroom oplader)
12 V DC (in-auto oplader)
Vermogen:.....3,6 W
Beschermingsgraad:.....IP20
Beschermingsklasse:
Oplader:.....
Lamp:.....
Lamp: .....LED
Licht vermogen:.....240 lumen
Gebruiksduur: .....2,5–3 uur
Laattijd:.....5 uur
Accu:.....1200 mAh Ni-MH
Afmetingen: .....425 x 57 x 57 mm
Gewicht: .....0,25 kg

VEILIGHEIDSINSTRUCTIES

Lees deze handleiding en alle labels op het gereedschap zorgvuldig door en zorg ervoor dat u de informatie volledig begrijpt voordat u het gereedschap gebruikt. Bewaar deze instructies bij het product, zodat u deze later nog eens kunt raadplegen. Zorg ervoor dat iedereen die dit product gebruikt bekend is met de inhoud van deze handleiding.

Zelfs wanneer het product volgens de instructies wordt gebruikt, zijn niet alle gevarenrisico's uit te sluiten. Wees voorzichtig bij het gebruik van dit product. Gebruik het product niet indien u enigszins twijfelt aan de juiste en veilige gebruikswijze.

- Forceer en gebruik gereedschap niet voor zaken waarvoor het niet bestemd is
- Dit gereedschap is niet bestemd voor industrieel gebruik
- Het gebruik van accessoires die niet in deze handleiding zijn vermeld, kan leiden tot beschadiging of lichamelijk letsel
- Het gebruik van ongeschikte accessoires kan gevaarlijk zijn en de garantie mogelijk ontgelden
- Zet het voorwerp waaraan u werkt altijd vast. Gebruik, indien nodig, een klem of een bankschroef, zodat u beide handen kunt gebruiken voor het bedienen van het gereedschap

Veiligheidsinstructies voor werklampen

- De behuizing van de werklamp wordt mogelijk erg heet, de lamp mag daarom niet binnen een straal van 500 mm van ontvlambare materialen gebruikt worden
- Richt het licht nooit rechtstreeks op iemands ogen
- Raak de behuizing van de werklamp niet aan wanneer de stroom is ingeschakeld, het oppervlak kan erg heet worden en ernstige brandwonden veroorzaken
- Voor het vervoeren van de lamp houdt u deze bij het draaghandvat vast

Gebruiksdoel

Krachtige 60 LED inspectielamp met accu en netstroom oplader

Het uitpakken van uw gereedschap

- Pak uw toestel / gereedschap uit. Inspecteer het en zorg dat u met alle kenmerken en functies vertrouwd raakt
- Controleer of alle onderdelen aanwezig zijn en in goede staat verkeren. Als er onderdelen ontbreken of beschadigd zijn, zorg dan dat deze vervangen worden voor u dit toestel / gereedschap gebruikt

Voor gebruik

Het opladen van de inspectielamp

Let op: Tijdens het laden brand het laad LED (9)

- De accu wordt geleverd met een laag laadniveau. Laad de accu voor gebruik volledig op

Let op: Laad de accu voor de eerste keer 5 uur lang op

- Laad de accu enkel op met de inbegrepen oplader
- Steek de netstroom stekker (6) in het stopcontact, steek de laadstekker (8) in de oplader ingang (1) en laad de lamp voor 4-5 uur op

Gebruik

Het in- en uitschakelen van de lamp

- Schakel de lamp in door de aan-/uitschakelaar (3) in te drukken. Druk de schakelaar opnieuw in om de lamp uit te schakelen

Het gebruik van de inspectielamp

- Houdt de lamp aan het handvat (2) vast
- Gebruik de haak (5) om de lamp aan verhoogde oppervlakken, als een motorkap, te hangen

Onderhoud

- Houd uw lamp te allen tijde schoon. Vuil en stof doen de interne onderdelen snel slijten, wat de levensduur aanzienlijk vermindert. Maak de lamp met een zachte borstel of droge doek schoon. Gebruik wanneer mogelijk zuivere, droge perslucht om door de luchtgaten te blazen (wanneer toepasbaar)
- Berg de lamp op een droge en veilige plek, buiten het bereik van kinderen op

Verwijdering

Bij de verwijdering van elektrische machines en apparaten neemt u de nationale voorschriften in acht

- Elektrische en elektronische apparaten mogen niet met uw huishoudelijk afval worden weggegooid
- Neem contact op met uw gemeente voor informatie betreft de verwijdering van elektrisch gereedschap

PL

Przedstawienie produktu

1. Wejście ładowarki
2. Uchwyt
3. Włącznik On/Off
4. Źródło światła
5. Hak
6. Główna wtyczka
7. Przewód zasilania
8. Wtyczka zasilania
9. Dioda LED wskaźnika ładowania (nieprzedstawiona na zdjęciu)

Dane techniczne

Napięcie wejściowe:.....230 – 240 V ~ 50 Hz
(Ładowarka główna)
12 V DC (Ładowarka samochodowa)
Power:.....3,6 W
Stopień ochrony:.....IP20
Klasa ochrony:
Akumulatora:.....
Lampa:.....
Lampa:.....LED
Strumień świetlny.....240 lumenów
Czas pracy:.....2,5 – 3h
Czas ładowania:.....5 h
Bateria:.....1200 mAh Ni-MH
Wymiary: .....425 x 57 x 57 mm
Waga: .....0,25 kg

Instrukcje dotyczące bezpieczeństwa

Należy uważnie przeczytać poniższą instrukcję ze zrozumieniem zaś etykietę samoprzylepną umieścić przed zastosowaniem w takim miejscu, aby była dobrze widoczna podczas wykonywania pracy. Przechowaj tę instrukcję wraz z produktem do wykorzystania w przyszłości. Ponadto upewnij się, że wszystkie osoby, które korzystają z tego narzędzia w pełni zapoznały się z tą instrukcją.

Pomimo zastosowania się do następujących instrukcji nie jest możliwe wyeliminowanie wszystkich pozostałych czynników ryzyka. Zawsze należy zachować ostrożność. Jeśli nie jesteś pewny, co do prawidłowego i bezpiecznego korzystania z danego narzędzia, nie należy go używać.

- Nie należy próbować na siłę i stosować narzędzia do celów, dla których nie zostało ono przeznaczone
- Dane narzędzie nie jest przeznaczone do zastosowań przemysłowych
- Zastosowanie jakichkolwiek akcesoriów i produktów innych niż wymienione w niniejszej instrukcji może spowodować uszkodzenie bądź obrażenia ciała
- Zastosowanie jakichkolwiek innych akcesoriów może być niebezpieczne i spowodować utratę gwarancji
- Jeśli jest to możliwe, należy zamocować obrabiany przedmiot. Zastosowanie zacisków lub imadła uwolni ręce operatora i pozwoli na oburęczną obsługę narzędzia.

Bezpieczeństwo korzystania z lamp warsztatowych

- Obudowa lampy może się nagrzewać do bardzo wysokiej temperatury, dlatego należy ją trzymać minimum 500 mm od materiałów łatwopalnych.
- Nigdy nie należy kierować lampy bezpośrednio w stronę oczu.
- Nie należy dotykać obudowy lampy, gdy jest podłączona do zasilania. Powierzchnia może być bardzo gorąca i może spowodować poważne poparzenia.
- Należy przenosić lampę za uchwyt do tego przeznaczony.

Zastosowanie zgodne z przeznaczeniem

Inspekcyjna lampa warsztatowa z 60 diodami LED z akumualtorem oraz dwiema ładowarkami w tym jedną samochodową.

Przygotowanie do eksploatacji

Ładowanie lampy warsztatowej

Uwaga: Podczas procesu ładowania dioda LED wskaźnika ładowania (9) świeci na czerwono.

- Dostarczony akumulator posiada niski stopień naładowania

Uwaga: Należy ładować akumulator przez 5 godzin za pierwszym razem.

- Należy ładować akumulator lampy wyłącznie za pośrednictwem dołączonej do zestawu ładowarki
- Podłączyć główną 240 V wtyczkę (6), a następnie wtyczkę zasilania(8) do wejścia do ładowarki lampy warsztatowej i ładować przez 4 – 5 h

Obsługa

Włączanie i wyłączanie

- Wciśnij włącznik on/off (3) aby włączyć lampę i wciśnij ponownie aby ja wyłączyć

Obsługa lampy warsztatowej

- Trzymaj lampę za uchwyt (2) podczas użytkowania
- Używaj haka(5) do zaczepienia lampy warsztatowej na komorach silnikowych, czy podniesionej masce samochodewej

Konserwacja

- Należy zawsze dbać o czystość urządzenia. Brud i kurz powodują szybsze zużycie elementów wewnętrznych i skracają okres eksploatacji urządzenia.
Należy czyścić korpus urządzenia miękką szczotką lub suchą ścierką. W razie możliwości należy użyć czystego i suchego sprężonego powietrza, aby przedmuchać otwory wentylacyjne
- Należy przechowywać narzędzie w bezpiecznym, suchym miejscu niedostępnym dla dzieci.

Utylizacja

Należy zawsze przestrzegać przepisów krajowych dotyczących utylizacji elektronarzędzi, które nie są już funkcjonalne i nie nadają się do naprawy.

- Nie wyrzucaj elektronarzędzi lub innych odpadów elektrycznych i elektronicznych (WEEE) wraz z odpadami komunalnymi.
- Skontaktuj się z władzami lokalnymi zajmującymi się utylizacją odpadów, aby uzyskać informacje na temat prawidłowego sposobu utylizacji elektronarzędzi